cavecool
WINE COOLING UNITS

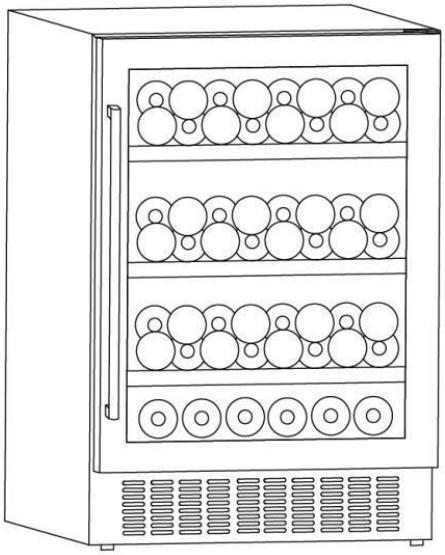

WINE COOLER

CC145SB-SE

LANGUAGES / SPROG

English · p. 3
Dansk · p. 13
Svenska · p. 23
Norsk · p. 33
Deutsch · p. 43
Nederlands · p. 53
Français · p. 63
Italiano · p. 74
Español · p. 84

www.cavecool.com

Read this manual carefully before use and keep it for future reference.

English

CC145SB-SE

Introduction

Thank you for purchasing a Cavecool CC145SB-SE wine cooler. This appliance is designed to chill wine and to create the right temperature to store your collection quietly and peacefully.

Your safety is very important to us. Please read this manual carefully before installing or using the appliance, and keep it for future reference. If you are unsure about any of the information in this booklet, contact the Technical Department.

Safety instructions and warnings

WARNING

This appliance is for household use only — not for commercial or industrial use.

Keep the ventilation openings clear of obstruction, and connect the appliance to an independent, properly earthed socket rated 10 A or higher.

GENERAL USE

- This appliance can be used by children aged 8 and above and by persons with reduced physical, sensory or mental capabilities, or a lack of experience and knowledge, if they are supervised or instructed in its safe use and understand the risks involved.
- Children must not play with the appliance, and cleaning or user maintenance must not be carried out by children without supervision.
- This appliance is intended for household use only, not for commercial or industrial use.

WARNINGS

- Keep the ventilation openings — in the appliance enclosure or the surrounding structure — clear of obstruction.
- Do not use mechanical devices or other means to speed up defrosting, other than those recommended by the manufacturer.
- Do not damage the refrigerant circuit.
- Do not use electrical appliances inside the storage compartments unless they are of a type recommended by the manufacturer.
- Make sure the appliance is connected to a power supply that matches the rating label.
- Use an independent earthed socket rated 10 A or higher; do not connect through a transformer or a socket shared with several outlets.
- Make sure the socket is properly earthed, and do not modify the power cord or plug.
- Push the plug firmly into the socket to avoid any risk of fire, and keep the plug within reach so the appliance can be disconnected quickly if an accident occurs.

- Do not store flammable, explosive, acidic or alkaline substances in the compartment, and do not store or burn petrol or other flammable materials near the appliance.
- Do not operate other appliances inside the compartment.

CHILD SAFETY

- Do not let children play inside the appliance — there is a risk of entrapment.
- Do not let children hang on the door, as the appliance could fall over.
- Do not let children reach into the compressor compartment or touch the metal parts at the rear — there is a risk of injury.

KEEP AWAY FROM WATER

- Do not spray water on the appliance or wash it by pouring or filling it with water — this can damage the insulation and cause electric shock.

BE CAREFUL OF FREEZING

- Do not touch the inner liner surface while the appliance is running, especially with wet hands — there is a risk of freeze injury.

DO NOT OPEN THE DOOR FOR LONG PERIODS

- Opening the door for a long time raises the temperature inside the compartments significantly.

NO MODIFICATION

- Do not rebuild or modify the appliance yourself, as this can cause damage.

UNPLUG THE APPLIANCE

- Unplug the appliance before cleaning and maintenance.
- Unplug the appliance if a power cut occurs.

DO NOT DAMAGE THE POWER CORD

- Do not disconnect the appliance by pulling the cord — always grip the plug.
- Do not place the appliance on top of the cord or step on it, and route the cord correctly when moving the appliance.
- Do not use a damaged power cord — have it replaced immediately by the manufacturer's service agent or a qualified electrician. If an extension is unavoidable, it must be fitted by a qualified electrician using cable of 0.75 mm^2 or larger.

DISPOSAL

- Dispose of the appliance in line with local regulations, because of its flammable refrigerant and blowing gas.
- Before scrapping the appliance, take off the doors to prevent children from becoming trapped inside.
- Take the appliance to the designated disposal location.

Installation

- Do not tilt the appliance more than 45° when moving it into position.
- Place the appliance on a flat, firm, dry floor or a similar non-combustible surface; do not use the packaging foam pad as a base. Do not build the wine cooler in over a heated surface such as underfloor heating, as this affects cooling performance.
- Do not place the appliance in a wet or freezing location, or outdoors where it is exposed to sunlight or rain.
- This appliance is designed either to be built under a counter or to stand freely on the floor.
- You can start storing wine once the inside feels cool, about 1 hour after the appliance starts running.

Description of the appliance

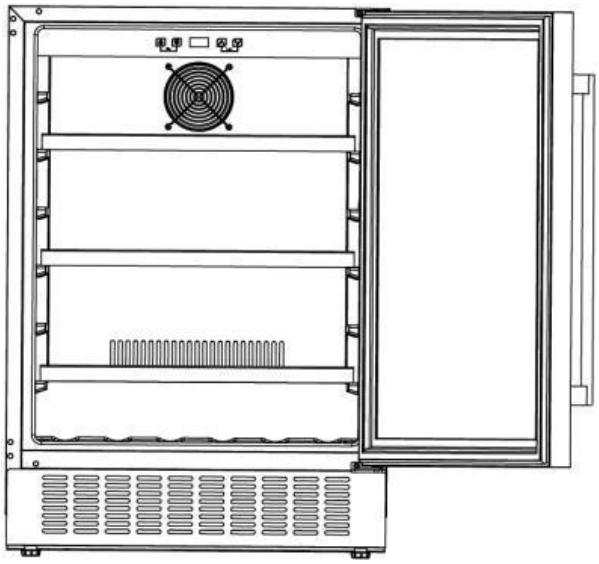

Main parts: (1) housing · (2) control panel · (3) shelf · (4) cover board · (5) grill · (6) adjustable foot · (7) lower hinge · (8) door · (9) handle · (10) door seal · (11) upper hinge.

Note: shelves, door frame, handle and other accessories may differ depending on the model and configuration. The illustrations are for reference — your appliance may not look exactly as shown.

Installing the handle and reversing the door

INSTALLING THE HANDLE

The handle is supplied in a separate package, together with its screws, inside the carton.

1. Pull the door seal out a little to reveal the two small holes in the door frame from the inside.
2. Line the handle up with the holes and insert the screws from the inside.
3. Tighten the screws with a screwdriver.
4. Press the door seal back into place to cover the screws.

REVERSING THE DOOR

The appliance is supplied with the door opening from left to right. To reverse the opening direction, follow the steps below.

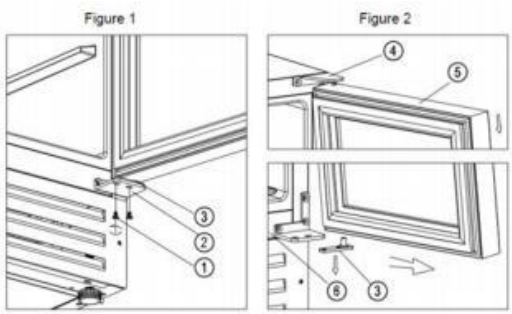

Figures 1–2

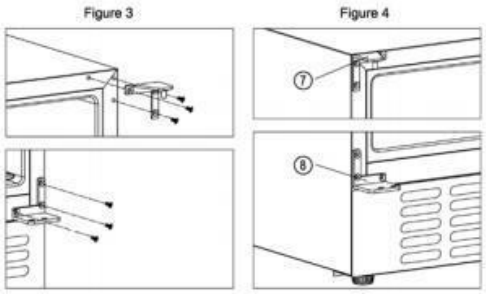

Figures 3–4

1. Open the door to 90° and hold it steady.
2. (Figure 1) Unscrew the two screws (1) from the right lower hinge (2).
3. (Figure 2) Pull the door (5) outwards slowly in the direction of the arrow to release it from the lower hinge (2), then keep pulling it downwards until it comes off the top right hinge (4); take the lower hinge plate (3) out of the door-axis hole.
4. (Figure 3) Unscrew the top right hinge (4) and the right lower hinge (2) from the cabinet (6) and keep them in the polybag in case you later want to change the door back to left-opening.
5. (Figure 4) Fit the top left hinge (7) and the left lower hinge (8) to the left side of the cabinet — (7) and (8) are supplied in a separate polybag inside the packing carton.
6. Turn the door (5) upside down (180°) and insert the lower hinge plate (3) into the bottom door-axis hole. Fit the top door-axis hole onto the top left hinge (7), place the lower hinge plate (3) onto the left lower hinge (8), hold the door steady, and screw the left lower hinge and plate tight. The door reversal is now complete.

Operation

STARTING UP

- Clean the inside of the appliance and check that the drainage pipe is properly connected (see 'Maintenance and cleaning').
- Stand the appliance level on a firm, dry floor for at least 30 minutes before switching it on.
- Switch on. The appliance starts running and will feel cool inside after about 1 hour; if it does not, check the power connection.

CONTROL PANEL

> **NOTE**
>
> All keys are disabled in lock mode — unlock the panel first.

Control panel: ON/OFF · light · display · up · down · °C/°F

- ON/OFF — press and hold for 3 seconds to switch to stand-by; press and hold again for 3 seconds to return to normal operation.
- Light — press to turn the interior LED light on or off. This key is disabled in stand-by mode.
- UP — press to show the current set temperature; keep pressing to raise it by 1 °C per press. The new setting is saved a few seconds after you stop, and the display returns to the actual temperature inside.
- DOWN — as UP, but lowers the set temperature by 1 °C per press.
- Child lock (combination) — press ON/OFF and Light together for 3 seconds to lock, and press both together for 3 seconds to unlock.
- °C / °F (combination) — press UP and DOWN together to switch the display between Celsius and Fahrenheit.

IMPORTANT NOTES

- The factory-set temperature is 12 °C; adjust it to suit the wine you are storing.
- The cooling temperature can be set from 5 to 20 °C.
- If a fault triggers the alarm sound, press any key on the control panel to cancel it.

ERROR CODES

If the temperature sensor fails, the display shows one of the following error codes:

CODE	MEANING
E1	Temperature sensor — open circuit
E2	Temperature sensor — short circuit

Wine storage

The appliance has independent shelves so your collection can mature calmly. With its 3 beech-wood shelves, the loading capacity is 54 standard 750 ml Bordeaux bottles.

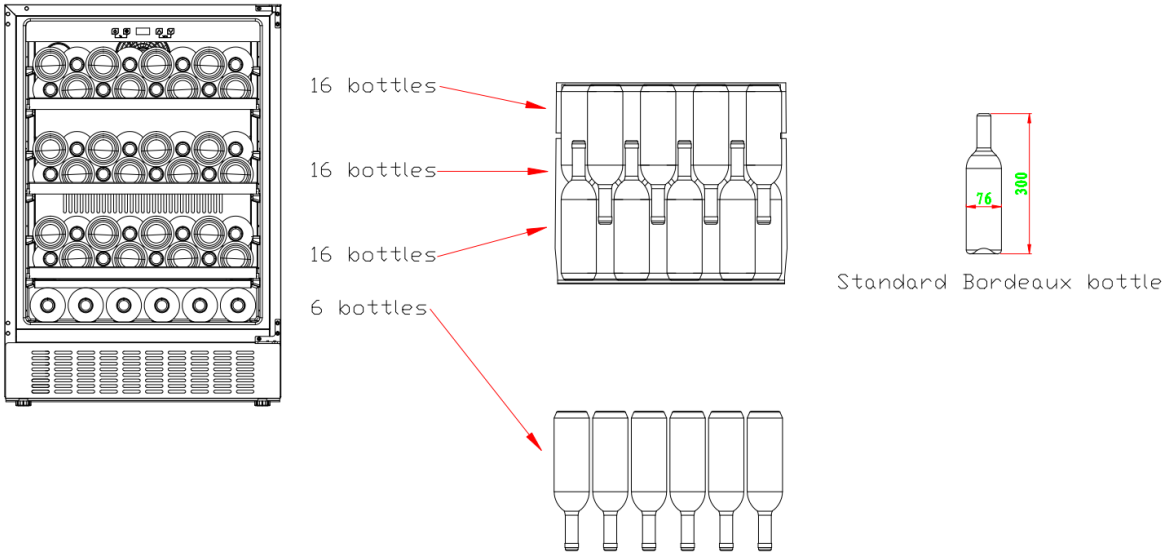

Shelf loading — 54 bottles in total (16 · 16 · 16 · 6)

- Loading capacity varies with the way the bottles are arranged and with different bottle sizes.
- Each shelf is designed to hold one or two layers of bottles; more than two layers per shelf is not recommended.
- Each shelf can be pulled part-way out for easy loading. Open the door fully before pulling out a shelf.
- Avoid placing a shelf directly in front of the fan, as this blocks the airflow and reduces cooling efficiency.
- If the cooler will be empty for a long time, switch it off, clean it carefully and leave the door open to ventilate.

RECOMMENDED SERVING TEMPERATURES

WINE	TEMPERATURE
Red wine	15–18 °C
White wine	9–14 °C
Rosé wine	10–11 °C
Champagne & sparkling wine	5–8 °C

Troubleshooting

You can solve many simple problems yourself. Try the suggestions below before contacting after-sales service.

PROBLEM	POSSIBLE CAUSE / SOLUTION
The appliance is noisy	Adjust the front feet so the appliance is level, and leave a little space between it and the walls.
A liquid-flowing sound inside the cabinet	This is normal — it is the refrigerant circulating.

PROBLEM	POSSIBLE CAUSE / SOLUTION
The appliance does not start	Check that it is properly connected to the power and switched on. After a power cut the compressor restarts after about 5 minutes.
The compressor runs continuously	If no cooling is produced, contact the retailer's after-sales service.
The door does not seal tightly	After long use the seal can stiffen and distort slightly. Warm it with a hair-dryer or a hot towel until it softens, then close the door.
The appliance does not cool enough	Adjust the temperature setting, keep the appliance out of sunlight and away from heat, and do not open the door too often.
Unpleasant smell inside the cabinet	A slight plastic smell in a new appliance is normal and soon fades. Clean the compartment and ventilate it for a few hours.
Condensation on the glass door	Do not open the door too often or for too long, and do not set the temperature too low. High room temperature and humidity increase condensation.
The light does not work	Check the power supply first. If the light is broken, contact the retailer's after-sales service.

Maintenance and cleaning

CLEANING

- Disconnect the appliance before cleaning.
- Clean the appliance with a soft cloth or sponge and water.
- Do not use organic solvents, alkaline detergents, boiling water, washing powder or acidic liquids.
- Do not flush or hose out the compartment.
- Regularly clean the surfaces that come into contact with the drainage system.
- Abrasive cleaners, organic solvents, brushes and boiling water will damage the surface of the wine cooler.

POWER CUT

Most power cuts are over quickly. To protect your wine during a power cut, keep the door closed as much as possible. During very long power cuts, take extra measures to protect your wine.

OUT OF SERVICE FOR A LONG TIME

- Remove all bottles, switch off, defrost, clean and dry the appliance, and leave the door open to prevent mould.
- After a power cut or disconnection, wait at least five minutes before restarting.

MOVING THE APPLIANCE

- Switch off the power and unplug the appliance.
- Remove all bottles.
- Do not tilt the appliance more than 45° when moving it.

Technical parameters

PARAMETER	CC145SB-SE
Voltage / frequency	220–240 V~ / 50 Hz
Refrigerant / charge	R600a / 35 g
Effective volume	135 L
Loading capacity	54 bottles
Net weight	40.5 kg
Unit dimensions (W×D×H)	595×570×865 mm
Packing dimensions (W×D×H)	660×625×925 mm

The net weight includes the shelves, and the unit dimensions are measured without the door handle. Loading capacity is based on standard 750 ml Bordeaux bottles and varies with bottle size and arrangement. The manufacturer reserves the right to change these parameters without prior notice; please refer to the rating plate on your appliance.

Dansk

CC145SB-SE

Introduktion

Tak, fordi du købte et Cavecool CC145SB-SE vinkøleskab. Apparatet er designet til at køle vin og skabe den rette temperatur, så din samling kan opbevares stille og roligt.

Din sikkerhed er meget vigtig for os. Læs denne vejledning grundigt, før du installerer eller bruger apparatet, og gem den til senere brug. Er du i tvivl om noget i denne vejledning, så kontakt den tekniske afdeling.

Sikkerhedsanvisninger og advarsler

ADVARSEL

Apparatet er kun til husholdningsbrug — ikke til erhverv eller industri.

Hold ventilationsåbningerne fri for blokering, og tilslut apparatet til en separat, korrekt jordet stikkontakt på mindst 10 A.

GENEREL BRUG

- Apparatet kan bruges af børn fra 8 år og opefter og af personer med nedsatte fysiske, sensoriske eller mentale evner eller manglende erfaring og viden, hvis de er under opsyn eller er blevet instrueret i sikker brug og forstår de forbundne risici.
- Børn må ikke lege med apparatet, og rengøring eller brugervedligeholdelse må ikke udføres af børn uden opsyn.
- Apparatet er kun beregnet til husholdningsbrug, ikke til erhverv eller industri.

ADVARSLER

- Hold ventilationsåbningerne — i apparatets kabinet eller den omgivende konstruktion — fri for blokering.
- Brug ikke mekaniske midler eller andet til at fremskynde afrimningen ud over det, som producenten anbefaler.
- Beskadig ikke kølemiddelkredsløbet.
- Brug ikke elektriske apparater inde i opbevaringsrummene, medmindre de er af en type, som producenten anbefaler.
- Sørg for, at apparatet tilsluttes en strømforsyning, der svarer til typeskiltet.
- Brug en separat, jordet stikkontakt på mindst 10 A; tilslut ikke via en transformer eller en stikkontakt, der deles med flere udtag.
- Stikkontakten skal være sikret med en 10-13 A sikring. Vinkøleskabet leveres med et såkaldt Schuko-stik, som er standarden i de fleste europæiske lande — et 2-benet stik med sidejord. Mange danske hjem har en stikkontakt med dansk jord (3 ben); i så fald kan du

tilkøbe en adapter hos din forhandler, som nemt klikkes på, eller få en autoriseret elinstallatør til at skifte stikket til den danske 3-benede type, som også kan købes hos din forhandler.

- Sørg for, at stikkontakten er korrekt jordet, og ændr ikke ledningen eller stikket.
- Tryk stikket helt ind i stikkontakten for at undgå brandfare, og hold stikket inden for rækkevidde, så apparatet hurtigt kan afbrydes ved et uheld.
- Opbevar ikke brandfarlige, eksplosive, sure eller basiske stoffer i rummet, og opbevar eller afbrænd ikke benzin eller andre brandfarlige materialer i nærheden af apparatet.
- Brug ikke andre apparater inde i rummet.

BØRNESIKKERHED

- Lad ikke børn lege inde i apparatet — der er risiko for, at de lukkes inde.
- Lad ikke børn hænge på døren, da apparatet kan vælte.
- Lad ikke børn række ind i kompressorrummet eller røre metaldelene bagpå — der er risiko for skade.

HOLD VÆK FRA VAND

- Sprøjt ikke vand på apparatet, og vask det ikke ved at hælde eller fylde vand i det — det kan beskadige isoleringen og give elektrisk stød.

PAS PÅ FROSTSKADER

- Rør ikke ved den indvendige beklædning, mens apparatet kører, især ikke med våde hænder — der er risiko for frostskade.

HOLD IKKE DØREN ÅBEN I LANG TID

- At holde døren åben i lang tid hæver temperaturen inde i rummene betydeligt.

INGEN ÆNDRINGER

- Ombyg eller ændr ikke apparatet selv, da det kan forårsage skade.

TAG STIKKET UD

- Tag stikket ud før rengøring og vedligeholdelse.
- Tag stikket ud, hvis der opstår strømafbrydelse.

BESKADIG IKKE LEDNINGEN

- Afbryd ikke apparatet ved at trække i ledningen — tag altid fat i stikket.
- Placer ikke apparatet oven på ledningen og træd ikke på den, og før ledningen korrekt, når apparatet flyttes.
- Brug ikke en beskadiget ledning — få den straks udskiftet af producentens serviceagent eller en kvalificeret elektriker. Er en forlængelse uundgåelig, skal den monteres af en kvalificeret elektriker med kabel på 0,75 mm^2 eller større.

BORTSKAFFELSE

- Bortskaf apparatet i overensstemmelse med lokale regler på grund af dets brandfarlige kølemiddel og drivgas.

- Før apparatet kasseres, skal dørene tages af, så børn ikke kan blive lukket inde.
- Bring apparatet til det anviste bortskaffelsessted.

Installation

- Vip ikke apparatet mere end 45˚, når det flyttes på plads.
- Placer apparatet på et plant, fast, tørt gulv eller en tilsvarende ikke-brændbar overflade; brug ikke skumpuden fra emballagen som underlag. Byg ikke vinkøleskabet ind over en opvarmet overflade som gulvvarme, da det påvirker køleevnen.
- Placer ikke apparatet et vådt eller frostudsat sted eller udendørs, hvor det udsættes for sollys eller regn.
- Apparatet er designet til enten at blive bygget ind under en bordplade eller til at stå frit på gulvet.
- Du kan begynde at opbevare vin, når indersiden føles kølig, ca. 1 time efter apparatet er startet.

Beskrivelse af apparatet

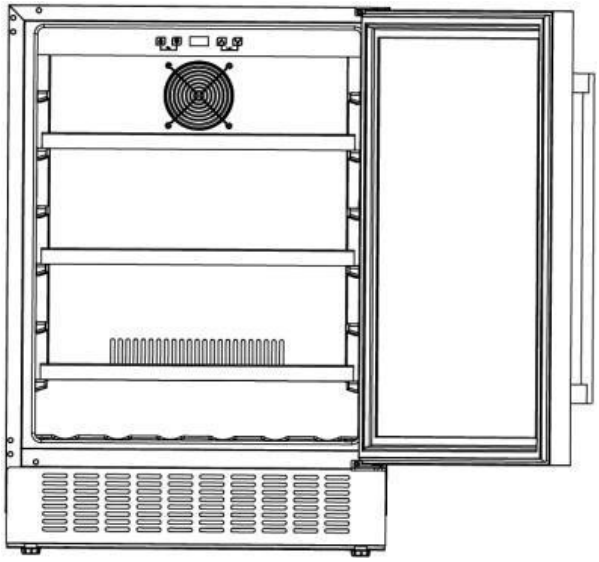

Hoveddele: (1) kabinet · (2) betjeningspanel · (3) hylde · (4) afdækningsplade · (5) gitter · (6) justerbar fod · (7) nederste hængsel · (8) dør · (9) håndtag · (10) dørpakning · (11) øverste hængsel.

Bemærk: hylder, dørramme, håndtag og andet tilbehør kan variere afhængigt af model og konfiguration. Illustrationerne er kun vejledende — dit apparat ser måske ikke helt ud som vist.

Montering af håndtag og vending af dør

MONTERING AF HÅNDTAGET

Håndtaget leveres i en separat pakke sammen med sine skruer inde i kassen.

1. Træk dørpakningen lidt ud for at afdække de to små huller i dørrammen indefra.
2. Ret håndtaget ind efter hullerne, og sæt skruerne i indefra.

3. Spænd skruerne med en skruetrækker.
4. Tryk dørpakningen tilbage på plads, så den dækker skruerne.

VENDING AF DØREN

Apparatet leveres med døren, der åbner fra venstre mod højre. Følg trinene nedenfor for at vende åbningsretningen.

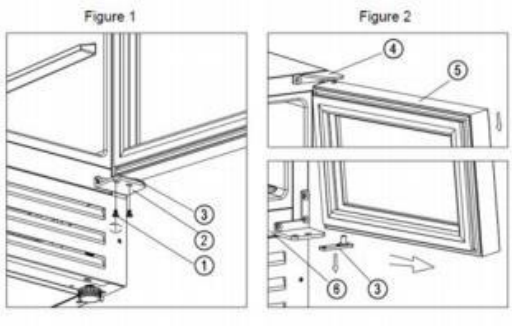

Figur 1–2

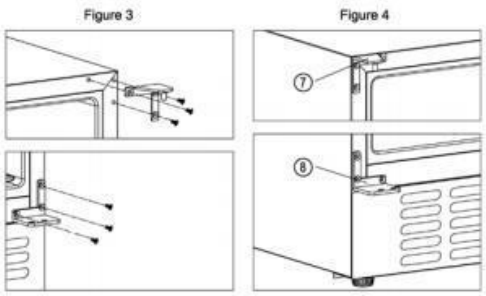

Figur 3–4

1. Åbn døren til 90˚, og hold den stille.
2. (Figur 1) Skru de to skruer (1) ud af det nederste højre hængsel (2).
3. (Figur 2) Træk døren (5) langsomt udad i pilens retning for at frigøre den fra det nederste hængsel (2), og bliv derefter ved med at trække den nedad, til den går fri af det øverste højre hængsel (4); tag den nederste hængselplade (3) ud af dørakselhullet.
4. (Figur 3) Skru det øverste højre hængsel (4) og det nederste højre hængsel (2) af kabinettet (6), og opbevar dem i posen, hvis du senere vil ændre døren tilbage til venstrehængslet.
5. (Figur 4) Monter det øverste venstre hængsel (7) og det nederste venstre hængsel (8) på venstre side af kabinettet — (7) og (8) leveres i en separat pose inde i emballagekassen.
6. Vend døren (5) på hovedet (180˚), og sæt den nederste hængselplade (3) ind i det nederste dørakselhul. Sæt det øverste dørakselhul på det øverste venstre hængsel (7), placer den nederste hængselplade (3) på det nederste venstre hængsel (8), hold døren stille, og spænd det nederste venstre hængsel og pladen fast. Vending af døren er nu færdig.

Betjening

OPSTART

- Rengør apparatet indvendigt, og kontrollér, at afløbsrøret er korrekt tilsluttet (se 'Vedligeholdelse og rengøring').
- Lad apparatet stå plant på et fast, tørt gulv i mindst 30 minutter, før du tænder det.
- Tænd. Apparatet begynder at køre og føles køligt indvendigt efter ca. 1 time; sker det ikke, så tjek strømtilslutningen.

BETJENINGSPANEL

BEMÆRK

Alle taster er deaktiveret i låsetilstand — lås panelet op først.

Betjeningspanel: tænd/sluk · lys · display · op · ned · °C/°F

- Tænd/sluk — hold nede i 3 sekunder for at skifte til standby; hold nede igen i 3 sekunder for at vende tilbage til normal drift.
- Lys — tryk for at tænde eller slukke det indvendige LED-lys. Denne tast er deaktiveret i standby.
- OP — tryk for at vise den aktuelt indstillede temperatur; bliv ved med at trykke for at hæve den med 1 °C pr. tryk. Den nye indstilling gemmes et par sekunder efter, at du stopper, og displayet vender tilbage til den faktiske temperatur indvendigt.
- NED — som OP, men sænker den indstillede temperatur med 1 °C pr. tryk.
- Børnelås (kombination) — tryk på tænd/sluk og lys samtidig i 3 sekunder for at låse, og tryk på begge samtidig i 3 sekunder for at låse op.
- °C / °F (kombination) — tryk på OP og NED samtidig for at skifte displayet mellem Celsius og Fahrenheit.

VIGTIGE BEMÆRKNINGER

- Den fabriksindstillede temperatur er 12 °C; justér den, så den passer til den vin, du opbevarer.
- Køletemperaturen kan indstilles fra 5 til 20 °C.
- Hvis en fejl udløser alarmlyden, så tryk på en vilkårlig tast på betjeningspanelet for at annullere den.

FEJLKODER

Hvis temperatursensoren svigter, viser displayet en af følgende fejlkoder:

KODE	BETYDNING
E1	Temperatursensor — afbrudt kredsløb
E2	Temperatursensor — kortslutning

Opbevaring af vin

Apparatet har uafhængige hylder, så din samling kan modne i ro. Med sine 3 bøgetræshylder er fyldningskapaciteten 54 standardflasker på 750 ml af typen Bordeaux.

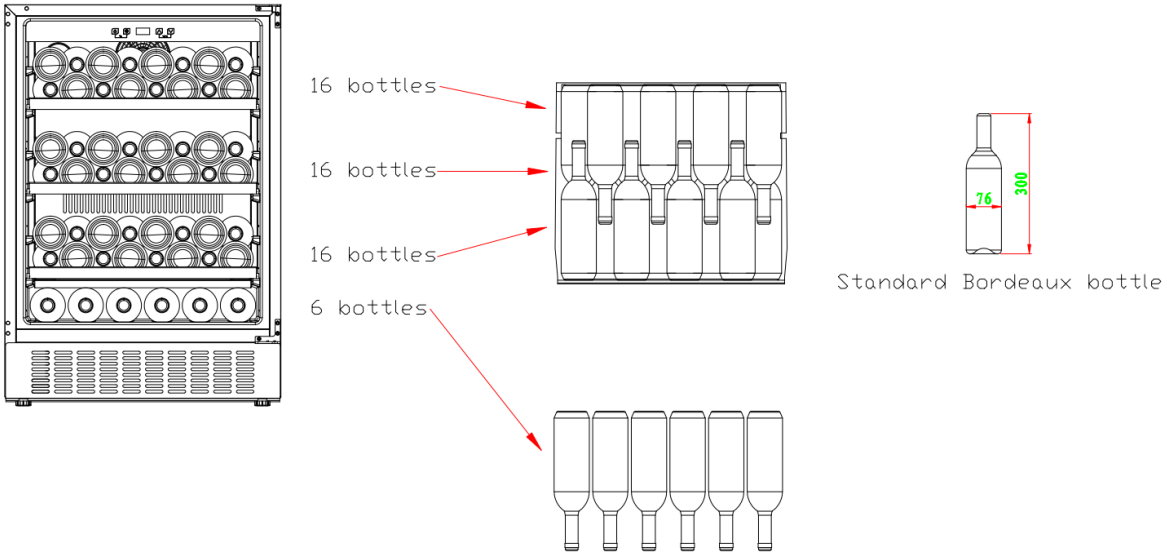

Hyldekapacitet — 54 flasker i alt (16 · 16 · 16 · 6)

- Fyldningskapaciteten varierer med den måde, flaskerne placeres på, og med forskellige flaskestørrelser.
- Hver hylde er beregnet til at holde et eller to lag flasker; mere end to lag pr. hylde anbefales ikke.
- Hver hylde kan trækkes delvist ud for nem påfyldning. Åbn døren helt, før du trækker en hylde ud.
- Undgå at placere en hylde direkte foran blæseren, da det blokerer luftstrømmen og forringer køleeffekten.
- Skal køleskabet stå tomt i lang tid, så sluk det, rengør det omhyggeligt, og lad døren stå åben for at udlufte.

ANBEFALEDE SERVERINGSTEMPERATURER

VIN	TEMPERATUR
Rødvin	15–18 °C
Hvidvin	9–14 °C
Rosévin	10–11 °C
Champagne og mousserende vin	5–8 °C

Fejlfinding

Mange enkle problemer kan du selv løse. Prøv forslagene nedenfor, før du kontakter eftersalgssupport.

PROBLEM	MULIG ARSAG / LØSNING
Apparatet støjer	Justér de forreste ben, så apparatet står plant, og lad der være lidt plads mellem det og væggene.

PROBLEM	MULIG ARSAG / LØSNING
En lyd af rindende væske inde i kabinettet	Det er normalt — det er kølemidlet, der cirkulerer.
Apparatet starter ikke	Tjek, at det er korrekt tilsluttet strøm og tændt. Efter en strømafbrydelse genstarter kompressoren efter ca. 5 minutter.
Kompressoren kører konstant	Produceres der ingen køling, så kontakt forhandlerens eftersalgssupport.
Døren slutter ikke tæt	Efter lang tids brug kan pakningen stivne og blive lidt skæv. Varm den med en hårtørrer eller et varmt håndklæde, til den blødgøres, og luk derefter døren.
Apparatet køler ikke nok	Justér temperaturindstillingen, hold apparatet ude af sollys og væk fra varme, og åbn ikke døren for ofte.
Ubehagelig lugt inde i kabinettet	En let plastlugt i et nyt apparat er normal og forsvinder hurtigt. Rengør rummet, og udluft det i et par timer.
Kondens på glasdøren	Abn ikke døren for ofte eller for længe, og sæt ikke temperaturen for lavt. Høj rumtemperatur og luftfugtighed øger kondensen.
Lyset virker ikke	Tjek først strømforsyningen. Er lyset i stykker, så kontakt forhandlerens eftersalgssupport.

Vedligeholdelse og rengøring

RENGØRING

- Afbryd apparatet før rengøring.
- Rengør apparatet med en blød klud eller svamp og vand.
- Brug ikke organiske opløsningsmidler, basiske rengøringsmidler, kogende vand, vaskepulver eller sure væsker.
- Skyl eller spul ikke rummet.
- Rengør jævnligt de flader, der er i kontakt med afløbssystemet.
- Slibende rengøringsmidler, organiske opløsningsmidler, børster og kogende vand vil beskadige vinkøleskabets overflade.

STRØMAFBRYDELSE

De fleste strømafbrydelser er hurtigt overstået. For at beskytte din vin under en strømafbrydelse skal du holde døren lukket så meget som muligt. Ved meget lange strømafbrydelser bør du tage ekstra forholdsregler for at beskytte din vin.

UDE AF DRIFT I LANG TID

- Fjern alle flasker, sluk, afrim, rengør og tør apparatet, og lad døren stå åben for at forebygge mug.

- Efter en strømafbrydelse eller afbrydelse skal du vente mindst fem minutter, før du genstarter.

FLYTNING AF APPARATET

- Sluk for strømmen, og tag stikket ud.
- Fjern alle flasker.
- Vip ikke apparatet mere end 45˚, når det flyttes.

Tekniske specifikationer

PARAMETER	CC145SB-SE
Spænding / frekvens	220–240 V~ / 50 Hz
Kølemiddel / mængde	R600a / 35 g
Effektivt volumen	135 L
Fyldningskapacitet	54 flasker
Nettovægt	40.5 kg
Mål på apparatet (B×D×H)	595×570×865 mm
Emballagemål (B×D×H)	660×625×925 mm

Nettovægten inkluderer hylderne, og målene på apparatet er målt uden dørhåndtaget. Fyldningskapaciteten er baseret på standardflasker på 750 ml af typen Bordeaux og varierer med flaskestørrelse og placering. Producenten forbeholder sig ret til at ændre disse parametre uden forudgående varsel; se venligst typeskiltet på dit apparat.

Svenska

CC145SB-SE

Introduktion

Tack för att du köpte en Cavecool CC145SB-SE vinkyl. Apparaten är utformad för att kyla vin och skapa rätt temperatur så att din samling kan förvaras tyst och lugnt.

Din säkerhet är mycket viktig för oss. Läs manualen noga innan du installerar eller använder apparaten, och spara den för framtida bruk. Om du är osäker på någon information i det här häftet, kontakta teknisk support.

Säkerhetsanvisningar och varningar

VARNING

Apparaten är endast för hushållsbruk — inte för kommersiellt eller industriellt bruk.

Håll ventilationsöppningarna fria och anslut apparaten till ett separat, korrekt jordat uttag på minst 10 A.

ALLMÄN ANVÄNDNING

- Apparaten kan användas av barn från 8 år och av personer med nedsatt fysisk, sensorisk eller mental förmåga, eller brist på erfarenhet och kunskap, om de hålls under uppsikt eller instruerats i säker användning och förstår riskerna.
- Barn får inte leka med apparaten, och rengöring eller användarunderhåll får inte utföras av barn utan uppsikt.
- Apparaten är endast avsedd för hushållsbruk, inte för kommersiellt eller industriellt bruk.

VARNINGAR

- Håll ventilationsöppningarna — i apparaten eller i den omgivande konstruktionen — fria från hinder.
- Använd inte mekaniska hjälpmedel eller andra metoder för att påskynda avfrostningen, utöver dem som tillverkaren rekommenderar.
- Skada inte köldmediekretsen.
- Använd inte elektriska apparater inuti förvaringsutrymmena om de inte är av en typ som tillverkaren rekommenderar.
- Se till att apparaten ansluts till en strömförsörjning som motsvarar typskylten.
- Använd ett separat jordat uttag på minst 10 A; anslut inte via en transformator eller ett uttag som delas med flera anslutningar.
- Se till att uttaget är korrekt jordat och ändra inte sladden eller kontakten.
- Tryck in kontakten ordentligt i uttaget för att undvika brandrisk, och håll kontakten åtkomlig så att apparaten snabbt kan kopplas ur vid en olycka.

- Förvara inte brandfarliga, explosiva, sura eller alkaliska ämnen i utrymmet, och förvara eller bränn inte bensin eller andra brandfarliga material nära apparaten.
- Använd inte andra apparater inuti utrymmet.

BARNSÄKERHET

- Låt inte barn leka inuti apparaten — det finns risk att de blir instängda.
- Låt inte barn hänga på dörren, eftersom apparaten då kan välta.
- Låt inte barn nå in i kompressorutrymmet eller vidröra metalldelarna på baksidan — det finns risk för skada.

HÅLL BORTA FRÅN VATTEN

- Spruta inte vatten på apparaten och tvätta den inte genom att hälla eller fylla den med vatten — det kan skada isoleringen och orsaka elektrisk stöt.

VAR FÖRSIKTIG MED KÖLDSKADOR

- Vidrör inte innerhöljets yta medan apparaten är i drift, särskilt inte med våta händer — det finns risk för köldskada.

HÅLL INTE DÖRREN ÖPPEN LÄNGE

- Om dörren hålls öppen länge stiger temperaturen inuti utrymmena avsevärt.

INGA ÄNDRINGAR

- Bygg inte om eller ändra apparaten på egen hand, eftersom det kan orsaka skada.

DRA UR APPARATEN

- Dra ur apparaten före rengöring och underhåll.
- Dra ur apparaten vid strömavbrott.

SKADA INTE SLADDEN

- Koppla inte ur apparaten genom att dra i sladden — ta alltid tag i kontakten.
- Ställ inte apparaten ovanpå sladden och trampa inte på den, och dra sladden korrekt när du flyttar apparaten.
- Använd inte en skadad sladd — låt den omedelbart bytas av tillverkarens serviceombud eller en behörig elektriker. Om en förlängning är oundviklig måste den monteras av en behörig elektriker med kabel på 0,75 mm^2 eller grövre.

KASSERING

- Kassera apparaten enligt lokala föreskrifter, på grund av dess brandfarliga köldmedium och drivgas.
- Innan apparaten skrotas, ta av dörrarna för att förhindra att barn blir instängda inuti.
- Lämna apparaten till angiven återvinningsplats.

Installation

- Luta inte apparaten mer än 45° när du flyttar den på plats.

- Placera apparaten på ett plant, stadigt, torrt golv eller en liknande icke brännbar yta; använd inte förpackningens skumdyna som underlag. Bygg inte in vinkylen över en uppvärmd yta, som golvvärme, eftersom det påverkar kylprestandan.
- Placera inte apparaten på en fuktig eller kall plats, eller utomhus där den utsätts för solljus eller regn.
- Apparaten är utformad för att antingen byggas in under en bänk eller stå fritt på golvet.
- Du kan börja förvara vin när det känns svalt inuti, ungefär 1 timme efter att apparaten startat.

Beskrivning av apparaten

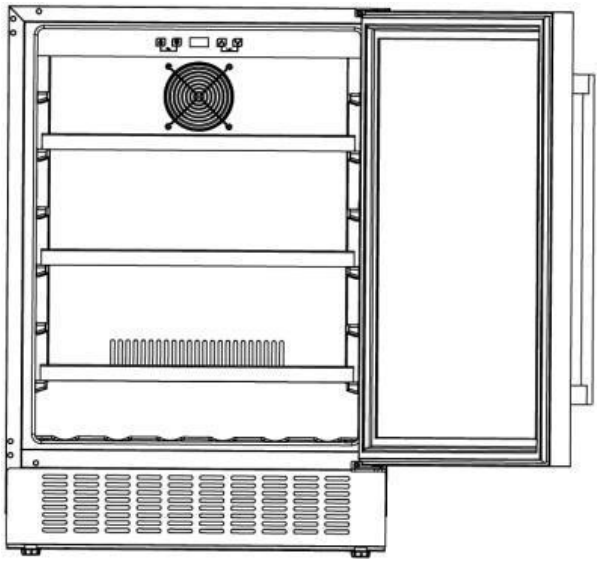

Huvuddelar: (1) hölje · (2) kontrollpanel · (3) hylla · (4) täckplatta · (5) galler · (6) justerbar fot · (7) nedre gångjärn · (8) dörr · (9) handtag · (10) dörrtätning · (11) övre gångjärn.

Obs: hyllor, dörram, handtag och andra tillbehör kan skilja sig åt beroende på modell och utförande. Illustrationerna är endast vägledande — din apparat kan se annorlunda ut än på bilden.

Montera handtaget och hänga om dörren

MONTERA HANDTAGET

Handtaget levereras i en separat förpackning, tillsammans med sina skruvar, inuti kartongen.

1. Dra ut dörrtätningen en aning så att de två små hålen i dörramen syns från insidan.
2. Rikta in handtaget mot hålen och för in skruvarna från insidan.
3. Dra åt skruvarna med en skruvmejsel.
4. Tryck tillbaka dörrtätningen på plats så att den täcker skruvarna.

HÄNGA OM DÖRREN

Apparaten levereras med dörren som öppnas från vänster till höger. För att kasta om öppningsriktningen, följ stegen nedan.

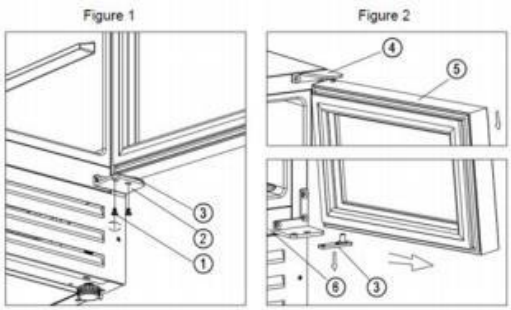

Bild 1–2

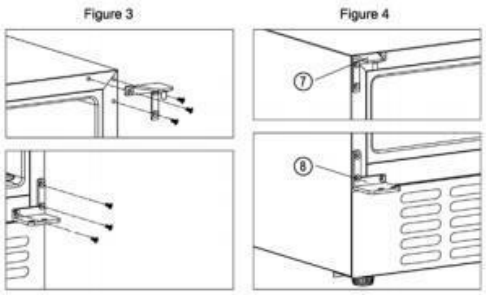

Bild 3–4

1. Öppna dörren till 90° och håll den stilla.
2. (Bild 1) Skruva ur de två skruvarna (1) från det högra nedre gångjärnet (2).
3. (Bild 2) Dra dörren (5) långsamt utåt i pilens riktning för att lossa den från det nedre gångjärnet (2), fortsätt sedan att dra den nedåt tills den lossnar från det övre högra gångjärnet (4); ta ut den nedre gångjärnsplattan (3) ur dörraxelhålet.
4. (Bild 3) Skruva loss det övre högra gångjärnet (4) och det högra nedre gångjärnet (2) från skåpet (6) och förvara dem i plastpåsen ifall du senare vill ändra tillbaka dörren till vänsteröppning.
5. (Bild 4) Montera det övre vänstra gångjärnet (7) och det vänstra nedre gångjärnet (8) på skåpets vänstra sida — (7) och (8) levereras i en separat plastpåse inuti emballagekartongen.
6. Vänd dörren (5) upp och ner (180°) och för in den nedre gångjärnsplattan (3) i det nedre dörraxelhålet. Passa in det övre dörraxelhålet på det övre vänstra gångjärnet (7), placera den nedre gångjärnsplattan (3) på det vänstra nedre gångjärnet (8), håll dörren stilla och dra åt det vänstra nedre gångjärnet och plattan. Omhängningen av dörren är nu klar.

Användning

UPPSTART

- Rengör insidan av apparaten och kontrollera att dräneringsröret är korrekt anslutet (se 'Underhåll och rengöring').
- Låt apparaten stå i våg på ett stadigt, torrt golv i minst 30 minuter innan du slår på den.
- Slå på. Apparaten startar och känns sval inuti efter ungefär 1 timme; om inte, kontrollera strömanslutningen.

KONTROLLPANEL

OBS

Alla knappar är avaktiverade i låst läge — lås upp panelen först.

Kontrollpanel: PÅ/AV · belysning · display · upp · ner · °C/°F

- PÅ/AV — håll intryckt i 3 sekunder för att gå till standby; håll intryckt i 3 sekunder igen för att återgå till normal drift.
- Belysning — tryck för att tända eller släcka den inre LED-belysningen. Knappen är avaktiverad i standbyläge.
- UPP — tryck för att visa den aktuella inställda temperaturen; fortsätt trycka för att höja den med 1 °C per tryck. Den nya inställningen sparas några sekunder efter att du slutat, och displayen återgår till den faktiska temperaturen inuti.
- NER — som UPP, men sänker den inställda temperaturen med 1 °C per tryck.
- Barnlås (kombination) — tryck PÅ/AV och Belysning samtidigt i 3 sekunder för att låsa, och tryck båda samtidigt i 3 sekunder för att låsa upp.
- °C / °F (kombination) — tryck UPP och NER samtidigt för att växla displayen mellan Celsius och Fahrenheit.

VIKTIGA ANMÄRKNINGAR

- Den fabriksinställda temperaturen är 12 °C; justera den efter det vin du förvarar.
- Kyltemperaturen kan ställas in från 5 till 20 °C.
- Om ett fel utlöser larmsignalen, tryck på valfri knapp på kontrollpanelen för att stänga av den.

FELKODER

Om temperatursensorn slutar fungera visar displayen någon av följande felkoder:

KOD	BETYDELSE
E1	Temperatursensor — avbrott
E2	Temperatursensor — kortslutning

Vinförvaring

Apparaten har fristående hyllor så att din samling kan mogna i lugn och ro. Med sina 3 hyllor i bokträ är fyllnadskapaciteten 54 standardflaskor Bordeaux på 750 ml.

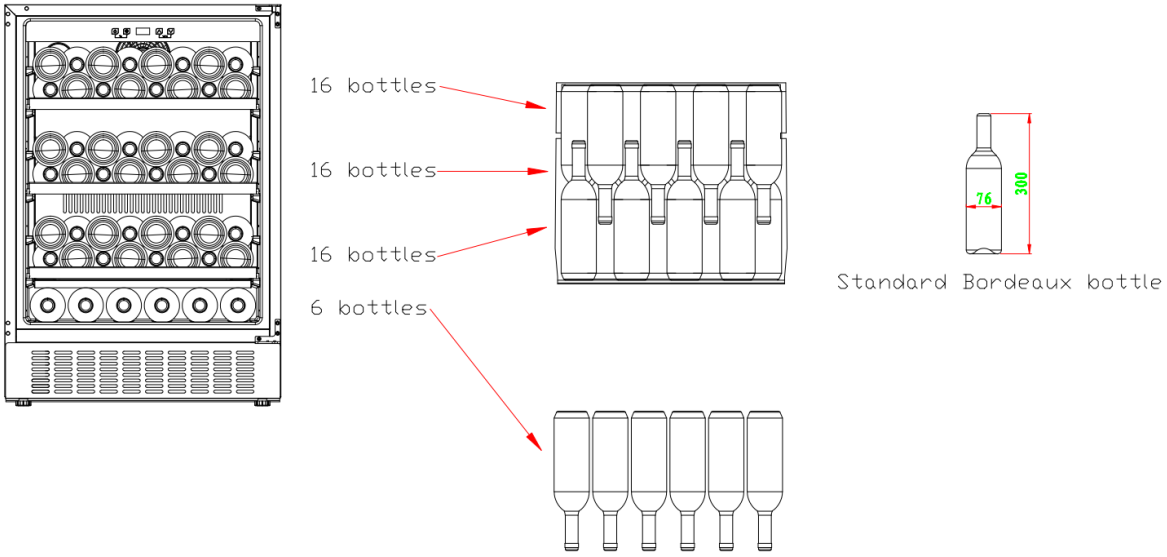

Hyllastning — 54 flaskor totalt (16 · 16 · 16 · 6)

- Fyllnadskapaciteten varierar med hur flaskorna placeras och med olika flaskstorlekar.
- Varje hylla är avsedd att rymma ett eller två lager flaskor; mer än två lager per hylla rekommenderas inte.
- Varje hylla kan dras ut en bit för enkel påfyllning. Öppna dörren helt innan du drar ut en hylla.
- Undvik att placera en hylla direkt framför fläkten, eftersom det blockerar luftflödet och minskar kyleffekten.
- Om kylen ska stå tom en längre tid, stäng av den, rengör den noga och lämna dörren öppen för att vädra.

REKOMMENDERADE SERVERINGSTEMPERATURER

VIN	TEMPERATUR
Rött vin	15–18 °C
Vitt vin	9–14 °C
Rosévin	10–11 °C
Champagne och mousserande vin	5–8 °C

Felsökning

Många enkla problem kan du lösa själv. Prova förslagen nedan innan du kontaktar eftermarknadssupport.

PROBLEM	MOJLIG ORSAK / LOSNING
Apparaten läter mycket	Justera de främre fötterna så att apparaten står i våg, och lämna lite utrymme mellan den och väggarna.

PROBLEM	MOJLIG ORSAK / LOSNING
Ett ljud av rinnande vätska inuti skåpet	Detta är normalt — det är köldmediet som cirkulerar.
Apparaten startar inte	Kontrollera att den är korrekt ansluten till strömmen och påslagen. Efter ett strömavbrott startar kompressorn om efter cirka 5 minuter.
Kompressorn går kontinuerligt	Om ingen kyla produceras, kontakta återförsäljarens eftermarknadssupport.
Dörren sluter inte tätt	Efter lång användning kan tätningen bli stel och förvridas något. Värm den med en hårtork eller en varm handduk tills den mjuknar, och stäng sedan dörren.
Apparaten kyler inte tillräckligt	Justera temperaturinställningen, håll apparaten borta från solljus och värme, och öppna inte dörren för ofta.
Obehaglig lukt inuti skåpet	En svag plastlukt i en ny apparat är normal och försvinner snart. Rengör utrymmet och vädra det i några timmar.
Kondens på glasdörren	Oppna inte dörren för ofta eller för länge, och ställ inte in temperaturen för lågt. Hög rumstemperatur och luftfuktighet ökar kondensen.
Belysningen fungerar inte	Kontrollera strömförsörjningen först. Om belysningen är trasig, kontakta återförsäljarens eftermarknadssupport.

Underhåll och rengöring

RENGÖRING

- Koppla ur apparaten före rengöring.
- Rengör apparaten med en mjuk trasa eller svamp och vatten.
- Använd inte organiska lösningsmedel, alkaliska rengöringsmedel, kokande vatten, tvättmedel eller sura vätskor.
- Spola eller spruta inte ur utrymmet.
- Rengör regelbundet de ytor som kommer i kontakt med dräneringssystemet.
- Slipande rengöringsmedel, organiska lösningsmedel, borstar och kokande vatten skadar vinkylens yta.

STRÖMAVBROTT

De flesta strömavbrott är snabbt över. För att skydda ditt vin vid ett strömavbrott, håll dörren stängd så mycket som möjligt. Vid mycket långa strömavbrott, vidta extra åtgärder för att skydda ditt vin.

UR BRUK UNDER LÅNG TID

- Ta ut alla flaskor, stäng av, avfrosta, rengör och torka apparaten, och lämna dörren öppen för att förhindra mögel.
- Efter ett strömavbrott eller urkoppling, vänta minst fem minuter innan du startar om.

FLYTTA APPARATEN

- Stäng av strömmen och dra ur apparaten.
- Ta ut alla flaskor.
- Luta inte apparaten mer än 45° när du flyttar den.

Tekniska specifikationer

PARAMETER	CC145SB-SE
Spänning / frekvens	220–240 V~ / 50 Hz
Köldmedium / mängd	R600a / 35 g
Effektiv volym	135 L
Fyllnadskapacitet	54 flaskor
Nettovikt	40.5 kg
Mätt (B×D×H)	595×570×865 mm
Emballagemätt (B×D×H)	660×625×925 mm

Nettovikten inkluderar hyllorna, och måtten är uppmätta utan dörrhandtaget. Fyllnadskapaciteten baseras på standardflaskor Bordeaux på 750 ml och varierar med flaskstorlek och placering. Tillverkaren förbehåller sig rätten att ändra dessa parametrar utan föregående meddelande; se typskylten på din apparat.

Norsk

CC145SB-SE

Introduksjon

Takk for at du valgte et Cavecool CC145SB-SE vinkjøleskap. Dette apparatet er laget for å kjøle vin og skape riktig temperatur, slik at samlingen din oppbevares stille og rolig.

Din sikkerhet er svært viktig for oss. Les denne veiledningen grundig før du installerer eller bruker apparatet, og ta vare på den for fremtidig referanse. Er du usikker på noe av informasjonen i dette heftet, kontakt teknisk avdeling.

Sikkerhetsanvisninger og advarsler

ADVARSEL

Dette apparatet er kun til husholdningsbruk — ikke til kommersiell eller industriell bruk.

Hold ventilasjonsåpningene frie for hindringer, og koble apparatet til en egen, korrekt jordet stikkontakt på 10 A eller mer.

GENERELL BRUK

- Dette apparatet kan brukes av barn fra 8 år og av personer med reduserte fysiske, sensoriske eller mentale evner, eller manglende erfaring og kunnskap, hvis de er under tilsyn eller har fått opplæring i sikker bruk og forstår risikoen.
- Barn må ikke leke med apparatet, og rengjøring eller vedlikehold må ikke utføres av barn uten tilsyn.
- Dette apparatet er kun beregnet for husholdningsbruk, ikke for kommersiell eller industriell bruk.

ADVARSLER

- Hold ventilasjonsåpningene — i apparatkabinettet eller i den omkringliggende konstruksjonen — frie for hindringer.
- Bruk ikke mekaniske midler eller andre metoder for å fremskynde avriming, bortsett fra dem produsenten anbefaler.
- Skad ikke kjølemediekretsen.
- Bruk ikke elektriske apparater inne i oppbevaringsrommene med mindre de er av en type produsenten anbefaler.
- Sørg for at apparatet kobles til en strømforsyning som stemmer med typeskiltet.
- Bruk en egen, jordet stikkontakt på 10 A eller mer; koble ikke via en transformator eller en kontakt som deles med flere uttak.
- Sørg for at stikkontakten er korrekt jordet, og endre ikke ledningen eller støpselet.

- Skyv støpselet godt inn i kontakten for å unngå brannfare, og hold støpselet innen rekkevidde så apparatet raskt kan kobles fra hvis et uhell oppstår.
- Oppbevar ikke brannfarlige, eksplosive, sure eller basiske stoffer i skapet, og oppbevar eller brenn ikke bensin eller andre brannfarlige materialer i nærheten av apparatet.
- Bruk ikke andre apparater inne i skapet.

BARNESIKKERHET

- La ikke barn leke inne i apparatet — det er fare for at de stenges inne.
- La ikke barn henge på døren, da apparatet kan velte.
- La ikke barn nå inn i kompressorrommet eller berøre metalldelene bak — det er fare for skade.

HOLD UNNA VANN

- Sprut ikke vann på apparatet og vask det ikke ved å helle eller fylle det med vann — det kan skade isolasjonen og gi elektrisk støt.

VÆR FORSIKTIG MED FROST

- Berør ikke innerveggens overflate mens apparatet er i drift, særlig ikke med våte hender — det er fare for frostskade.

HOLD IKKE DØREN ÅPEN OVER LENGRE TID

- Å holde døren åpen lenge hever temperaturen inne i skapet betydelig.

INGEN ENDRINGER

- Bygg ikke om eller endre apparatet selv, da dette kan forårsake skade.

TREKK UT STØPSELET

- Trekk ut støpselet før rengjøring og vedlikehold.
- Trekk ut støpselet hvis det oppstår strømbrudd.

SKAD IKKE LEDNINGEN

- Koble ikke apparatet fra ved å dra i ledningen — ta alltid tak i støpselet.
- Sett ikke apparatet oppå ledningen og tråkk ikke på den, og legg ledningen riktig når du flytter apparatet.
- Bruk ikke en skadet ledning — få den byttet umiddelbart av produsentens serviceagent eller en kvalifisert elektriker. Er en skjøt uunngåelig, må den monteres av en kvalifisert elektriker med kabel på 0,75 mm^2 eller større.

KASSERING

- Kasser apparatet i tråd med lokale forskrifter, på grunn av det brannfarlige kjølemediet og drivgassen.
- Før apparatet vrakes, ta av dørene for å hindre at barn stenges inne.
- Lever apparatet til det anviste mottaket for avfall.

Installasjon

- Vipp ikke apparatet mer enn 45˚ når du flytter det på plass.
- Plasser apparatet på et flatt, fast, tørt gulv eller en tilsvarende ikke-brennbar overflate; bruk ikke emballasjeputen av skum som underlag. Bygg ikke vinkjøleskapet inn over en oppvarmet overflate som gulvvarme, da dette påvirker kjøleytelsen.
- Plasser ikke apparatet på et vått eller frostutsatt sted, eller utendørs der det utsettes for sollys eller regn.
- Dette apparatet er laget for enten å bygges inn under en benk eller stå fritt på gulvet.
- Du kan begynne å oppbevare vin når det føles kjølig inni, omtrent 1 time etter at apparatet er startet.

Beskrivelse av apparatet

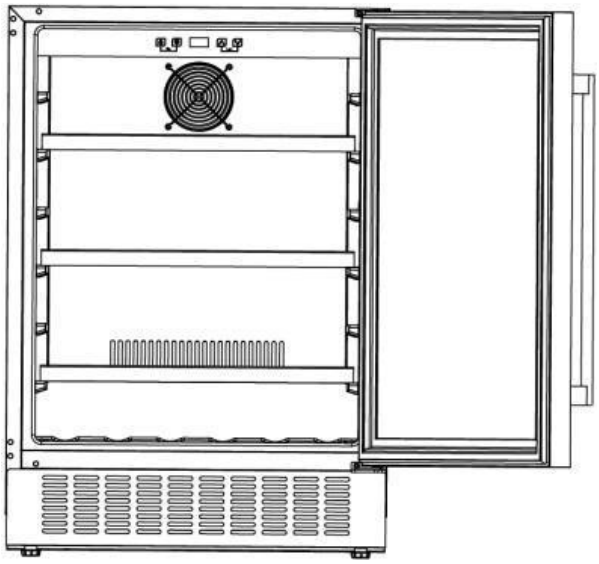

Hoveddeler: (1) kabinett · (2) betjeningspanel · (3) hylle · (4) dekkplate · (5) ventilasjonsgitter · (6) justerbar fot · (7) nedre hengsel · (8) dør · (9) håndtak · (10) dørpakning · (11) øvre hengsel.

Merk: hyller, dørramme, håndtak og annet tilbehør kan variere avhengig av modell og konfigurasjon. Illustrasjonene er kun veiledende — apparatet ditt kan se annerledes ut enn vist.

Montere håndtaket og snu døren

MONTERE HÅNDTAKET

Håndtaket leveres i en egen pakke, sammen med skruene, inne i kartongen.

1. Dra dørpakningen litt ut så de to små hullene i dørrammen blir synlige fra innsiden.
2. Still håndtaket på linje med hullene og sett skruene inn fra innsiden.
3. Trekk til skruene med en skrutrekker.
4. Trykk dørpakningen tilbake på plass for å dekke skruene.

SNU DØREN

Apparatet leveres med døren som åpnes fra venstre mot høyre. For å snu åpningsretningen, følg trinnene nedenfor.

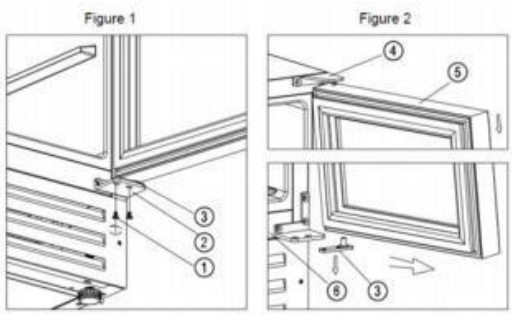

Figur 1–2

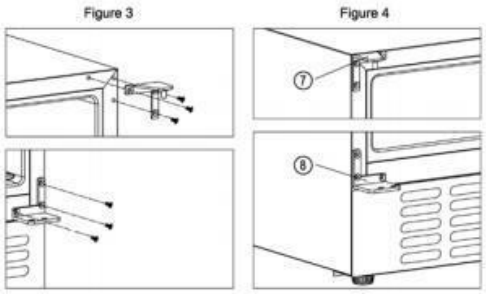

Figur 3–4

1. Åpne døren til 90° og hold den støtt.
2. (Figur 1) Skru ut de to skruene (1) fra det nedre høyre hengselet (2).
3. (Figur 2) Dra døren (5) sakte utover i pilens retning for å løsne den fra det nedre hengselet (2), fortsett så å dra den nedover til den løsner fra det øvre høyre hengselet (4); ta den nedre hengselplaten (3) ut av dørakselhullet.
4. (Figur 3) Skru det øvre høyre hengselet (4) og det nedre høyre hengselet (2) av kabinettet (6), og oppbevar dem i plastposen i tilfelle du senere vil endre døren tilbake til venstrehengslet.
5. (Figur 4) Monter det øvre venstre hengselet (7) og det nedre venstre hengselet (8) på venstre side av kabinettet — (7) og (8) leveres i en egen plastpose inne i emballasjekartongen.
6. Snu døren (5) opp ned (180°) og sett den nedre hengselplaten (3) inn i det nedre dørakselhullet. Sett det øvre dørakselhullet på det øvre venstre hengselet (7), plasser den nedre hengselplaten (3) på det nedre venstre hengselet (8), hold døren støtt, og skru det nedre venstre hengselet og platen fast. Snuingen av døren er nå fullført.

Betjening

OPPSTART

- Rengjør innsiden av apparatet og sjekk at avløpsrøret er riktig tilkoblet (se «Vedlikehold og rengjøring»).
- La apparatet stå i vater på et fast, tørt gulv i minst 30 minutter før du slår det på.
- Slå på. Apparatet starter og vil føles kjølig inni etter omtrent 1 time; hvis ikke, sjekk strømtilkoblingen.

BETJENINGSPANEL

MERK

Alle knapper er deaktivert i låst modus — lås opp panelet først.

Betjeningspanel: PÅ/AV · lys · skjerm · opp · ned · °C/°F

- PÅ/AV — hold inne i 3 sekunder for å gå til hvilemodus; hold inne igjen i 3 sekunder for å gå tilbake til normal drift.
- Lys — trykk for å slå det innvendige LED-lyset på eller av. Denne knappen er deaktivert i hvilemodus.
- OPP — trykk for å vise den innstilte temperaturen; hold trykk for å heve den med 1 °C per trykk. Den nye innstillingen lagres noen sekunder etter at du slutter, og skjermen går tilbake til den faktiske temperaturen inni.
- NED — som OPP, men senker den innstilte temperaturen med 1 °C per trykk.
- Barnesikring (kombinasjon) — trykk PÅ/AV og Lys samtidig i 3 sekunder for å låse, og trykk begge samtidig i 3 sekunder for å låse opp.
- °C / °F (kombinasjon) — trykk OPP og NED samtidig for å bytte skjermen mellom Celsius og Fahrenheit.

VIKTIGE MERKNADER

- Fabrikkinnstilt temperatur er 12 °C; juster den etter vinen du oppbevarer.
- Kjøletemperaturen kan stilles fra 5 til 20 °C.
- Hvis en feil utløser alarmlyden, trykk på en hvilken som helst knapp på betjeningspanelet for å slå den av.

FEILKODER

Hvis temperatursensoren svikter, viser skjermen en av følgende feilkoder:

KODE	BETYDNING
E1	Temperatursensor — brutt krets
E2	Temperatursensor — kortslutning

Oppbevaring av vin

Apparatet har uavhengige hyller så samlingen din kan modne i ro. Med sine 3 bøketrehyller er fyllingskapasiteten 54 standard 750 ml Bordeaux-flasker.

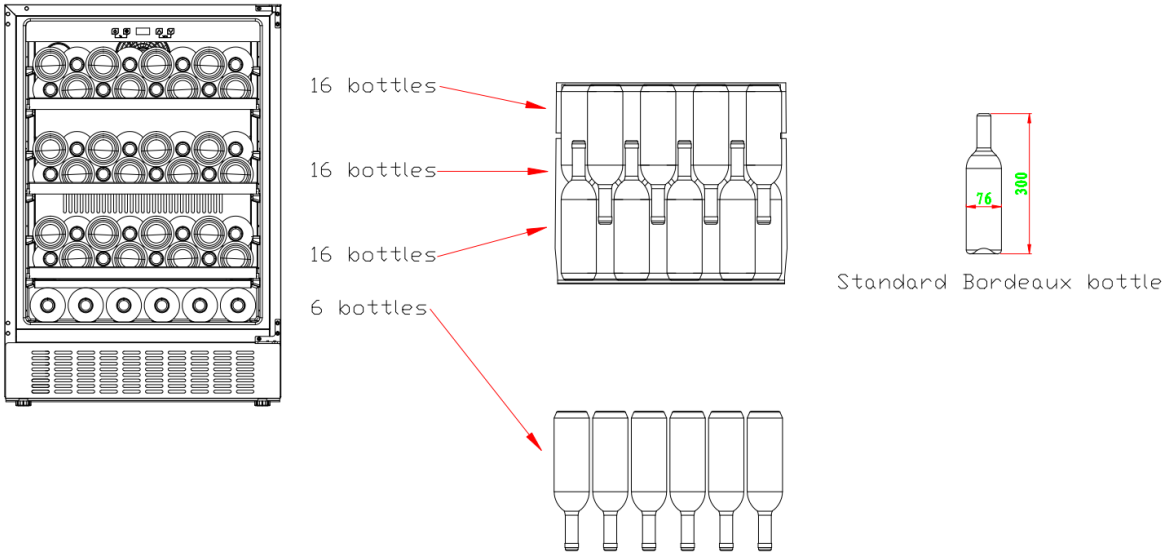

Hyllefylling — 54 flasker totalt (16 · 16 · 16 · 6)

- Fyllingskapasiteten varierer med måten flaskene plasseres på og med ulike flaskestørrelser.
- Hver hylle er laget for å holde ett eller to lag med flasker; mer enn to lag per hylle anbefales ikke.
- Hver hylle kan trekkes delvis ut for enkel fylling. Åpne døren helt før du trekker ut en hylle.
- Unngå å plassere en hylle rett foran viften, da dette blokkerer luftstrømmen og reduserer kjøleeffekten.
- Skal kjøleskapet stå tomt lenge, slå det av, rengjør det grundig og la døren stå åpen for å lufte.

ANBEFALTE SERVERINGSTEMPERATURER

VIN	TEMPERATUR
Rødvin	15–18 °C
Hvitvin	9–14 °C
Rosévin	10–11 °C
Champagne og musserende vin	5–8 °C

Feilsøking

Mange enkle problemer kan du løse selv. Prøv forslagene nedenfor før du kontakter ettersalgsservice.

PROBLEM	MULIG ARSAK / LØSNING
Apparatet bråker	Juster de fremre føttene så apparatet står i vater, og la det være litt plass mellom det og veggene.
En lyd av rennende væske inne i skapet	Dette er normalt — det er kjølemediet som sirkulerer.

PROBLEM	MULIG ARSAK / LØSNING
Apparatet starter ikke	Sjekk at det er riktig tilkoblet strøm og slått på. Etter et strømbrudd starter kompressoren igjen etter omtrent 5 minutter.
Kompressoren går kontinuerlig	Hvis det ikke produseres kjøling, kontakt forhandlerens ettersalgsservice.
Døren tetter ikke ordentlig	Etter lang bruk kan pakningen bli stiv og litt forvridd. Varm den med en hårføner eller et varmt håndkle til den mykner, og lukk deretter døren.
Apparatet kjøler ikke nok	Juster temperaturinnstillingen, hold apparatet unna sollys og varme, og åpne ikke døren for ofte.
Vond lukt inne i skapet	En svak plastlukt i et nytt apparat er normalt og forsvinner snart. Rengjør skapet og luft det i noen timer.
Kondens på glassdøren	Apne ikke døren for ofte eller for lenge, og still ikke temperaturen for lavt. Høy romtemperatur og luftfuktighet øker kondensen.
Lyset virker ikke	Sjekk strømforsyningen først. Er lyset ødelagt, kontakt forhandlerens ettersalgsservice.

Vedlikehold og rengjøring

RENGJØRING

- Koble fra apparatet før rengjøring.
- Rengjør apparatet med en myk klut eller svamp og vann.
- Bruk ikke organiske løsemidler, basiske rengjøringsmidler, kokende vann, vaskepulver eller sure væsker.
- Spyl ikke og hell ikke vann i skapet.
- Rengjør jevnlig flatene som er i kontakt med avløpssystemet.
- Slipende rengjøringsmidler, organiske løsemidler, børster og kokende vann vil skade overflaten på vinkjøleskapet.

STRØMBRUDD

De fleste strømbrudd er raskt over. For å beskytte vinen under et strømbrudd, hold døren lukket så mye som mulig. Under svært lange strømbrudd bør du gjøre ekstra tiltak for å beskytte vinen.

UTE AV DRIFT OVER LENGRE TID

- Fjern alle flasker, slå av, avrim, rengjør og tørk apparatet, og la døren stå åpen for å hindre mugg.
- Etter et strømbrudd eller frakobling, vent minst fem minutter før du starter på nytt.

FLYTTE APPARATET

- Slå av strømmen og trekk ut støpselet.
- Fjern alle flasker.
- Vipp ikke apparatet mer enn 45° når du flytter det.

Tekniske spesifikasjoner

PARAMETER	CC145SB-SE
Spenning / frekvens	220–240 V~ / 50 Hz
Kjølemedium / mengde	R600a / 35 g
Effektivt volum	135 L
Fyllingskapasitet	54 flasker
Nettovekt	40,5 kg
Mål (B×D×H)	595×570×865 mm
Emballasjemål (B×D×H)	660×625×925 mm

Nettovekten inkluderer hyllene, og målene er tatt uten dørhåndtaket. Fyllingskapasiteten er basert på standard 750 ml Bordeaux-flasker og varierer med flaskestørrelse og plassering. Produsenten forbeholder seg retten til å endre disse spesifikasjonene uten forhåndsvarsel; se typeskiltet på apparatet ditt.

Deutsch

CC145SB-SE

Einführung

Vielen Dank, dass Sie sich für einen Cavecool CC145SB-SE Weinkühlschrank entschieden haben. Dieses Gerät ist dafür ausgelegt, Wein zu kühlen und die richtige Temperatur zu schaffen, damit Ihre Sammlung ruhig und ungestört lagern kann.

Ihre Sicherheit ist uns sehr wichtig. Lesen Sie diese Anleitung vor der Installation oder Verwendung des Geräts gründlich und bewahren Sie sie zum späteren Nachschlagen auf. Wenn Sie sich bei Angaben in dieser Broschüre unsicher sind, wenden Sie sich an die technische Abteilung.

Sicherheitshinweise und Warnungen

WARNUNG

Dieses Gerät ist nur für den Hausgebrauch bestimmt — nicht für den gewerblichen oder industriellen Einsatz.

Halten Sie die Lüftungsöffnungen frei und schließen Sie das Gerät an eine eigene, ordnungsgemäß geerdete Steckdose mit mindestens 10 A an.

ALLGEMEINE VERWENDUNG

- Dieses Gerät kann von Kindern ab 8 Jahren und von Personen mit eingeschränkten körperlichen, sensorischen oder geistigen Fähigkeiten oder mangelnder Erfahrung und Kenntnis verwendet werden, sofern sie beaufsichtigt oder in der sicheren Verwendung unterwiesen wurden und die damit verbundenen Gefahren verstehen.
- Kinder dürfen nicht mit dem Gerät spielen, und Reinigung oder Benutzerwartung dürfen nicht von Kindern ohne Aufsicht durchgeführt werden.
- Dieses Gerät ist nur für den Hausgebrauch bestimmt, nicht für den gewerblichen oder industriellen Einsatz.

WARNUNGEN

- Halten Sie die Lüftungsöffnungen — am Gerätegehäuse oder in der umgebenden Konstruktion — frei von Hindernissen.
- Verwenden Sie keine mechanischen Geräte oder andere Mittel, um das Abtauen zu beschleunigen, außer den vom Hersteller empfohlenen.
- Beschädigen Sie den Kältemittelkreislauf nicht.
- Verwenden Sie keine elektrischen Geräte im Inneren der Lagerfächer, es sei denn, sie sind von einem vom Hersteller empfohlenen Typ.

- Stellen Sie sicher, dass das Gerät an eine Stromversorgung angeschlossen ist, die dem Typenschild entspricht.
- Verwenden Sie eine eigene, geerdete Steckdose mit mindestens 10 A; schließen Sie das Gerät nicht über einen Transformator oder eine mit mehreren Verbrauchern geteilte Steckdose an.
- Stellen Sie sicher, dass die Steckdose ordnungsgemäß geerdet ist, und verändern Sie Netzkabel oder Stecker nicht.
- Stecken Sie den Stecker fest in die Steckdose, um jede Brandgefahr zu vermeiden, und halten Sie den Stecker griffbereit, damit das Gerät bei einem Unfall schnell getrennt werden kann.
- Lagern Sie keine brennbaren, explosiven, sauren oder alkalischen Stoffe im Fach und lagern oder verbrennen Sie kein Benzin oder andere brennbare Materialien in der Nähe des Geräts.
- Betreiben Sie keine anderen Geräte im Inneren des Fachs.

KINDERSICHERHEIT

- Lassen Sie Kinder nicht im Inneren des Geräts spielen — es besteht Einklemmgefahr.
- Lassen Sie Kinder nicht an der Tür hängen, da das Gerät umkippen könnte.
- Lassen Sie Kinder nicht in das Kompressorfach greifen oder die Metallteile an der Rückseite berühren — es besteht Verletzungsgefahr.

VON WASSER FERNHALTEN

- Besprühen Sie das Gerät nicht mit Wasser und reinigen Sie es nicht durch Übergießen oder Befüllen mit Wasser — dies kann die Isolierung beschädigen und einen Stromschlag verursachen.

VORSICHT VOR GEFRIEREN

- Berühren Sie die Innenauskleidung nicht, während das Gerät läuft, besonders nicht mit nassen Händen — es besteht die Gefahr von Erfrierungen.

TÜR NICHT ÜBER LÄNGERE ZEIT ÖFFNEN

- Wird die Tür lange geöffnet, steigt die Temperatur im Inneren der Fächer erheblich an.

KEINE VERÄNDERUNG

- Bauen oder verändern Sie das Gerät nicht selbst, da dies zu Schäden führen kann.

GERÄT VOM NETZ TRENNEN

- Ziehen Sie vor Reinigung und Wartung den Stecker.
- Ziehen Sie den Stecker, wenn ein Stromausfall auftritt.

NETZKABEL NICHT BESCHÄDIGEN

- Trennen Sie das Gerät nicht durch Ziehen am Kabel — fassen Sie immer den Stecker.
- Stellen Sie das Gerät nicht auf das Kabel und treten Sie nicht darauf, und verlegen Sie das Kabel beim Bewegen des Geräts korrekt.

- Verwenden Sie kein beschädigtes Netzkabel — lassen Sie es sofort vom Kundendienst des Herstellers oder einer qualifizierten Elektrofachkraft ersetzen. Ist eine Verlängerung unvermeidbar, muss sie von einer qualifizierten Elektrofachkraft mit einem Kabel von 0,75 mm^2 oder größer angebracht werden.

ENTSORGUNG

- Entsorgen Sie das Gerät gemäß den örtlichen Vorschriften, da es brennbares Kältemittel und Treibgas enthält.
- Nehmen Sie vor der Verschrottung des Geräts die Türen ab, um zu verhindern, dass Kinder darin eingeschlossen werden.
- Bringen Sie das Gerät zur dafür vorgesehenen Entsorgungsstelle.

Installation

- Neigen Sie das Gerät beim Aufstellen nicht mehr als 45˚.
- Stellen Sie das Gerät auf einen ebenen, festen, trockenen Boden oder eine ähnliche nicht brennbare Fläche; verwenden Sie nicht die Schaumstoff-Verpackungsunterlage als Untergrund. Bauen Sie den Weinkühlschrank nicht über einer beheizten Fläche wie einer Fußbodenheizung ein, da dies die Kühlleistung beeinträchtigt.
- Stellen Sie das Gerät nicht an einem nassen oder frostigen Ort auf oder im Freien, wo es Sonnenlicht oder Regen ausgesetzt ist.
- Dieses Gerät ist dafür ausgelegt, entweder unter einer Arbeitsplatte eingebaut zu werden oder frei auf dem Boden zu stehen.
- Sie können mit dem Einlagern von Wein beginnen, sobald sich das Innere kühl anfühlt, etwa 1 Stunde nachdem das Gerät zu laufen begonnen hat.

Beschreibung des Geräts

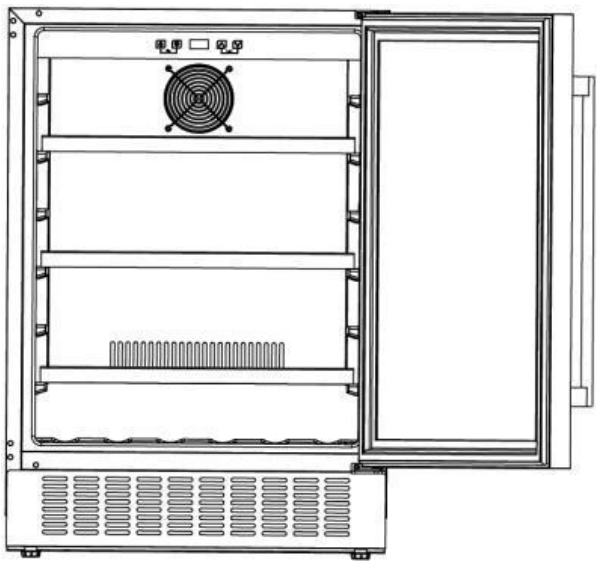

Hauptteile: (1) Gehäuse · (2) Bedienfeld · (3) Ablage · (4) Abdeckplatte · (5) Gitter · (6) verstellbarer Fuß · (7) unteres Scharnier · (8) Tür · (9) Griff · (10) Türdichtung · (11) oberes Scharnier.

Hinweis: Ablagen, Türrahmen, Griff und anderes Zubehör können je nach Modell und Ausführung abweichen. Die Abbildungen dienen nur als Referenz — Ihr Gerät sieht möglicherweise nicht genau wie dargestellt aus.

Griff montieren und Türanschlag wechseln

GRIFF MONTIEREN

Der Griff wird zusammen mit den zugehörigen Schrauben in einer separaten Verpackung im Karton geliefert.

1. Ziehen Sie die Türdichtung ein wenig heraus, um die beiden kleinen Löcher im Türrahmen von innen freizulegen.
2. Richten Sie den Griff an den Löchern aus und setzen Sie die Schrauben von innen ein.
3. Ziehen Sie die Schrauben mit einem Schraubendreher fest.
4. Drücken Sie die Türdichtung wieder an ihren Platz, um die Schrauben zu verdecken.

TÜRANSCHLAG WECHSELN

Das Gerät wird mit einer von links nach rechts öffnenden Tür geliefert. Um die Öffnungsrichtung umzukehren, gehen Sie wie folgt vor.

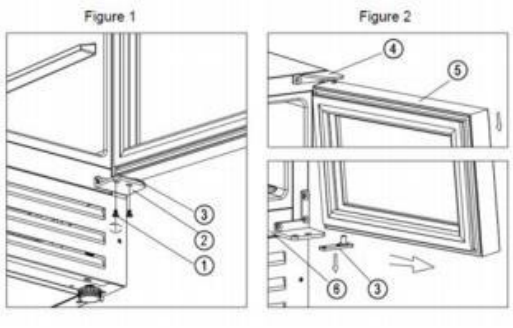

Abbildung 1–2

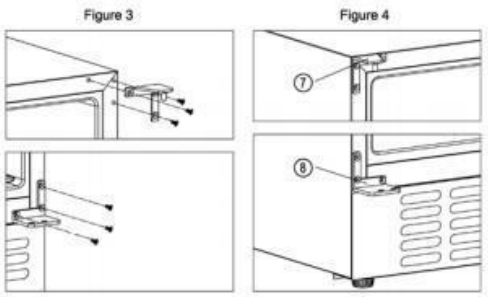

Abbildung 3–4

1. Öffnen Sie die Tür auf 90° und halten Sie sie ruhig.
2. (Abbildung 1) Lösen Sie die beiden Schrauben (1) am rechten unteren Scharnier (2).
3. (Abbildung 2) Ziehen Sie die Tür (5) langsam in Pfeilrichtung nach außen, um sie vom unteren Scharnier (2) zu lösen, und ziehen Sie sie dann weiter nach unten, bis sie sich vom oberen rechten Scharnier (4) löst; nehmen Sie die untere Scharnierplatte (3) aus dem Türachsenloch.
4. (Abbildung 3) Schrauben Sie das obere rechte Scharnier (4) und das rechte untere Scharnier (2) vom Gehäuse (6) ab und bewahren Sie sie im Beutel auf, falls Sie die Tür später wieder auf Linksöffnung umstellen möchten.
5. (Abbildung 4) Montieren Sie das obere linke Scharnier (7) und das linke untere Scharnier (8) an der linken Seite des Gehäuses — (7) und (8) sind in einem separaten Beutel im Verpackungskarton enthalten.
6. Drehen Sie die Tür (5) um 180°, und setzen Sie die untere Scharnierplatte (3) in das untere Türachsenloch ein. Setzen Sie das obere Türachsenloch auf das obere linke Scharnier (7), legen Sie die untere Scharnierplatte (3) auf das linke untere Scharnier (8), halten Sie die Tür

ruhig und schrauben Sie das linke untere Scharnier und die Platte fest. Der Türanschlagwechsel ist nun abgeschlossen.

Bedienung

INBETRIEBNAHME

- Reinigen Sie das Innere des Geräts und prüfen Sie, ob der Ablaufschlauch ordnungsgemäß angeschlossen ist (siehe 'Wartung und Reinigung').
- Stellen Sie das Gerät vor dem Einschalten mindestens 30 Minuten lang waagerecht auf einen festen, trockenen Boden.
- Schalten Sie das Gerät ein. Es beginnt zu laufen und fühlt sich nach etwa 1 Stunde im Inneren kühl an; ist dies nicht der Fall, prüfen Sie den Stromanschluss.

BEDIENFELD

> **HINWEIS**
>
> Im Sperrmodus sind alle Tasten deaktiviert — entsperren Sie zuerst das Bedienfeld.

Bedienfeld: Ein/Aus · Licht · Anzeige · aufwärts · abwärts · °C/°F

- Ein/Aus — 3 Sekunden gedrückt halten, um in den Standby-Modus zu wechseln; erneut 3 Sekunden gedrückt halten, um zum Normalbetrieb zurückzukehren.
- Licht — drücken, um das Innen-LED-Licht ein- oder auszuschalten. Diese Taste ist im Standby-Modus deaktiviert.
- AUFWÄRTS — drücken, um die aktuell eingestellte Temperatur anzuzeigen; wiederholtes Drücken erhöht sie um jeweils 1 °C. Die neue Einstellung wird einige Sekunden nach dem Loslassen gespeichert, und die Anzeige kehrt zur tatsächlichen Innentemperatur zurück.
- ABWÄRTS — wie AUFWÄRTS, senkt jedoch die eingestellte Temperatur um jeweils 1 °C.
- Kindersicherung (Kombination) — Ein/Aus und Licht gleichzeitig 3 Sekunden drücken, um zu sperren, und beide gleichzeitig 3 Sekunden drücken, um zu entsperren.
- °C / °F (Kombination) — AUFWÄRTS und ABWÄRTS gleichzeitig drücken, um die Anzeige zwischen Celsius und Fahrenheit umzuschalten.

WICHTIGE HINWEISE

- Die werkseitig eingestellte Temperatur beträgt 12 °C; passen Sie sie an den Wein an, den Sie lagern.
- Die Kühltemperatur kann von 5 bis 20 °C eingestellt werden.
- Löst eine Störung den Alarmton aus, drücken Sie eine beliebige Taste auf dem Bedienfeld, um ihn abzustellen.

FEHLERCODES

Fällt der Temperatursensor aus, zeigt das Display einen der folgenden Fehlercodes an:

CODE	BEDEUTUNG
E1	Temperatursensor — Unterbrechung
E2	Temperatursensor — Kurzschluss

Weinlagerung

Das Gerät verfügt über unabhängige Ablagen, damit Ihre Sammlung in Ruhe reifen kann. Mit seinen 3 Ablagen aus Buchenholz beträgt das Fassungsvermögen 54 Standard-Bordeauxflaschen zu 750 ml.

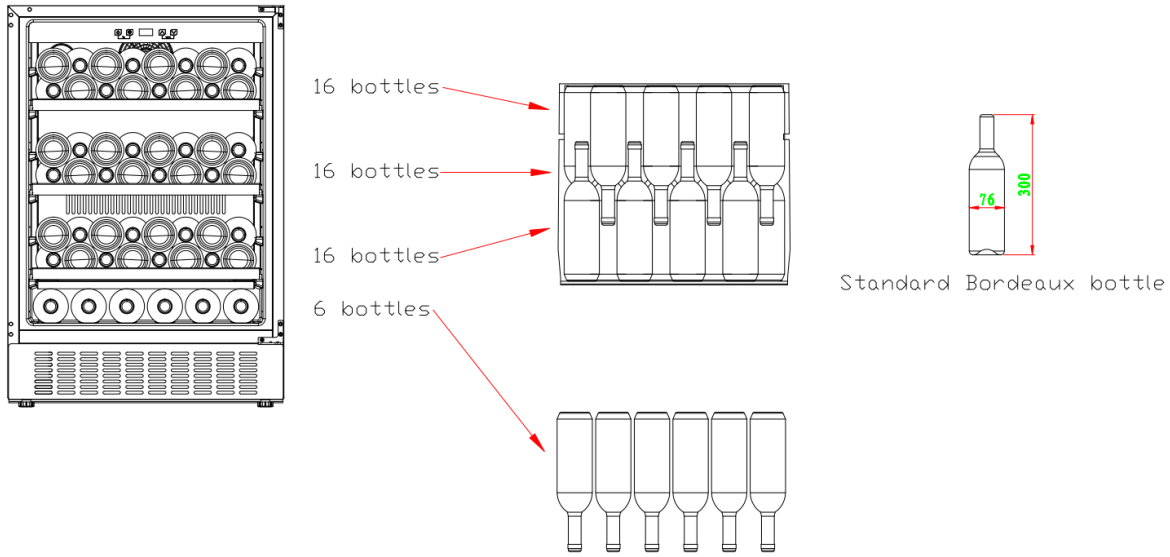

Ablagenbeladung — insgesamt 54 Flaschen (16 · 16 · 16 · 6)

- Das Fassungsvermögen variiert je nach Anordnung der Flaschen und bei unterschiedlichen Flaschengrößen.
- Jede Ablage ist für eine oder zwei Lagen Flaschen ausgelegt; mehr als zwei Lagen pro Ablage werden nicht empfohlen.
- Jede Ablage lässt sich zum leichteren Beladen teilweise herausziehen. Öffnen Sie die Tür vollständig, bevor Sie eine Ablage herausziehen.
- Stellen Sie eine Ablage nicht direkt vor den Ventilator, da dies den Luftstrom blockiert und die Kühlleistung verringert.
- Bleibt der Kühlschrank längere Zeit leer, schalten Sie ihn aus, reinigen Sie ihn sorgfältig und lassen Sie die Tür zum Lüften offen.

EMPFOHLENE SERVIERTEMPERATUREN

WEIN	TEMPERATUR
Rotwein	15–18 °C

WEIN	TEMPERATUR
Weißwein	9–14 °C
Rosèwein	10–11 °C
Champagner & Schaumwein	5–8 °C

Fehlerbehebung

Viele einfache Probleme können Sie selbst lösen. Probieren Sie die folgenden Vorschläge, bevor Sie den Kundendienst kontaktieren.

PROBLEM	MOGLICHE URSACHE / LOSUNG
Das Gerät ist laut	Stellen Sie die vorderen Füße so ein, dass das Gerät waagerecht steht, und lassen Sie etwas Abstand zu den Wänden.
Ein fließendes Geräusch im Inneren des Schranks	Das ist normal — es ist das zirkulierende Kältemittel.
Das Gerät startet nicht	Prüfen Sie, ob es ordnungsgemäß an den Strom angeschlossen und eingeschaltet ist. Nach einem Stromausfall startet der Kompressor nach etwa 5 Minuten wieder.
Der Kompressor läuft ununterbrochen	Wird keine Kühlung erzeugt, wenden Sie sich an den Kundendienst des Händlers.
Die Tür schließt nicht dicht	Nach langer Verwendung kann die Dichtung aushärten und sich leicht verziehen. Erwärmen Sie sie mit einem Haartrockner oder einem heißen Tuch, bis sie weich wird, und schließen Sie dann die Tür.
Das Gerät kühlt nicht ausreichend	Passen Sie die Temperatureinstellung an, halten Sie das Gerät fern von Sonnenlicht und Wärmequellen und öffnen Sie die Tür nicht zu häufig.
Unangenehmer Geruch im Inneren des Schranks	Ein leichter Kunststoffgeruch bei einem neuen Gerät ist normal und verfliegt bald. Reinigen Sie das Fach und lüften Sie es einige Stunden.
Kondenswasser an der Glastür	Offnen Sie die Tür nicht zu häufig oder zu lange und stellen Sie die Temperatur nicht zu niedrig ein. Hohe Raumtemperatur und Luftfeuchtigkeit verstärken die Kondensation.
Das Licht funktioniert nicht	Prüfen Sie zuerst die Stromversorgung. Ist das Licht defekt, wenden Sie sich an den Kundendienst des Händlers.

Wartung und Reinigung

REINIGUNG

- Trennen Sie das Gerät vor der Reinigung vom Netz.
- Reinigen Sie das Gerät mit einem weichen Tuch oder Schwamm und Wasser.
- Verwenden Sie keine organischen Lösungsmittel, alkalischen Reiniger, kochendes Wasser, Waschpulver oder sauren Flüssigkeiten.
- Spülen Sie das Fach nicht aus und reinigen Sie es nicht mit einem Wasserstrahl.
- Reinigen Sie regelmäßig die Flächen, die mit dem Ablaufsystem in Kontakt kommen.
- Scheuermittel, organische Lösungsmittel, Bürsten und kochendes Wasser beschädigen die Oberfläche des Weinkühlschranks.

STROMAUSFALL

Die meisten Stromausfälle sind schnell vorüber. Um Ihren Wein bei einem Stromausfall zu schützen, halten Sie die Tür so weit wie möglich geschlossen. Ergreifen Sie bei sehr langen Stromausfällen zusätzliche Maßnahmen zum Schutz Ihres Weins.

LÄNGERE AUßERBETRIEBNAHME

- Entnehmen Sie alle Flaschen, schalten Sie das Gerät aus, tauen Sie es ab, reinigen und trocknen Sie es und lassen Sie die Tür offen, um Schimmel zu vermeiden.
- Warten Sie nach einem Stromausfall oder Trennen vom Netz mindestens fünf Minuten vor dem Neustart.

GERÄT TRANSPORTIEREN

- Schalten Sie den Strom aus und ziehen Sie den Stecker.
- Entnehmen Sie alle Flaschen.
- Neigen Sie das Gerät beim Transport nicht mehr als 45˚.

Technische Daten

PARAMETER	CC145SB-SE
Spannung / Frequenz	220–240 V~ / 50 Hz
Kältemittel / Füllmenge	R600a / 35 g
Nutzvolumen	135 L
Fassungsvermögen	54 Flaschen
Nettogewicht	40,5 kg
Gerätemaße (B×T×H)	595×570×865 mm
Verpackungsmaße (B×T×H)	660×625×925 mm

Das Nettogewicht schließt die Ablagen ein, und die Gerätemaße sind ohne Türgriff gemessen. Das Fassungsvermögen basiert auf Standard-Bordeauxflaschen zu 750 ml und variiert je nach Flaschengröße und

Anordnung. Der Hersteller behält sich das Recht vor, diese Angaben ohne vorherige Ankündigung zu ändern; maßgeblich ist das Typenschild an Ihrem Gerät.

Nederlands

CC145SB-SE

Inleiding

Bedankt dat u een Cavecool CC145SB-SE wijnkoeler hebt gekocht. Dit apparaat is ontworpen om wijn te koelen en de juiste temperatuur te creëren zodat u uw collectie rustig en ongestoord kunt bewaren.

Uw veiligheid is voor ons erg belangrijk. Lees deze handleiding zorgvuldig voordat u het apparaat installeert of gebruikt, en bewaar hem om later te kunnen raadplegen. Twijfelt u over informatie in dit boekje, neem dan contact op met de technische dienst.

Veiligheidsinstructies en waarschuwingen

WAARSCHUWING

Dit apparaat is uitsluitend voor huishoudelijk gebruik — niet voor commercieel of industrieel gebruik.

Houd de ventilatieopeningen vrij van obstakels en sluit het apparaat aan op een apart, correct geaard stopcontact van 10 A of hoger.

ALGEMEEN GEBRUIK

- Dit apparaat kan worden gebruikt door kinderen vanaf 8 jaar en door personen met verminderde fysieke, zintuiglijke of geestelijke vermogens of gebrek aan ervaring en kennis, mits zij onder toezicht staan of geïnstrueerd zijn in veilig gebruik en de betrokken risico's begrijpen.
- Kinderen mogen niet met het apparaat spelen, en reiniging of gebruikersonderhoud mag niet zonder toezicht door kinderen worden uitgevoerd.
- Dit apparaat is uitsluitend bedoeld voor huishoudelijk gebruik, niet voor commercieel of industrieel gebruik.

WAARSCHUWINGEN

- Houd de ventilatieopeningen — in de behuizing van het apparaat of de omringende constructie — vrij van obstakels.
- Gebruik geen mechanische middelen of andere methoden om het ontdooien te versnellen, behalve die door de fabrikant worden aanbevolen.
- Beschadig het koudemiddelcircuit niet.
- Gebruik geen elektrische apparaten in de opbergruimtes, tenzij ze van een door de fabrikant aanbevolen type zijn.
- Zorg dat het apparaat is aangesloten op een voeding die overeenkomt met het typeplaatje.

- Gebruik een apart geaard stopcontact van 10 A of hoger; sluit het niet aan via een transformator of een stopcontact dat met meerdere aansluitingen wordt gedeeld.
- Zorg dat het stopcontact correct geaard is en wijzig het snoer of de stekker niet.
- Duw de stekker stevig in het stopcontact om brandgevaar te voorkomen, en houd de stekker binnen handbereik zodat het apparaat bij een ongeval snel kan worden losgekoppeld.
- Bewaar geen brandbare, explosieve, zure of alkalische stoffen in de ruimte en bewaar of verbrand geen benzine of andere brandbare materialen in de buurt van het apparaat.
- Gebruik geen andere apparaten in de ruimte.

VEILIGHEID VAN KINDEREN

- Laat kinderen niet in het apparaat spelen — er is risico op opsluiting.
- Laat kinderen niet aan de deur hangen, want het apparaat kan omvallen.
- Laat kinderen niet in de compressorruimte reiken of de metalen delen aan de achterkant aanraken — er is risico op letsel.

UIT DE BUURT VAN WATER HOUDEN

- Spuit geen water op het apparaat en was het niet door er water overheen te gieten of het met water te vullen — dit kan de isolatie beschadigen en elektrische schokken veroorzaken.

PAS OP VOOR BEVRIEZING

- Raak het oppervlak van de binnenwand niet aan terwijl het apparaat draait, zeker niet met natte handen — er is risico op bevriezingsletsel.

OPEN DE DEUR NIET LANG

- De deur lang openhouden verhoogt de temperatuur in de ruimtes aanzienlijk.

GEEN AANPASSINGEN

- Bouw het apparaat niet om en wijzig het niet zelf, want dit kan schade veroorzaken.

HAAL DE STEKKER ERUIT

- Haal de stekker eruit vóór reiniging en onderhoud.
- Haal de stekker eruit bij een stroomstoring.

BESCHADIG HET SNOER NIET

- Koppel het apparaat niet los door aan het snoer te trekken — pak altijd de stekker vast.
- Plaats het apparaat niet op het snoer en stap er niet op, en leid het snoer correct wanneer u het apparaat verplaatst.
- Gebruik geen beschadigd snoer — laat het onmiddellijk vervangen door de servicedienst van de fabrikant of een gekwalificeerd elektricien. Is een verlenging onvermijdelijk, dan moet die door een gekwalificeerd elektricien worden gemaakt met kabel van 0.75 mm^2 of groter.

AFVOEREN

- Voer het apparaat af volgens de lokale voorschriften, vanwege het brandbare koudemiddel en drijfgas.

- Verwijder vóór het afdanken van het apparaat de deuren om te voorkomen dat kinderen erin opgesloten raken.
- Breng het apparaat naar het aangewezen afvalpunt.

Installatie

- Kantel het apparaat niet meer dan 45° wanneer u het op zijn plaats zet.
- Plaats het apparaat op een vlakke, stevige, droge vloer of een vergelijkbaar niet-brandbaar oppervlak; gebruik het piepschuim van de verpakking niet als onderlaag. Bouw de wijnkoeler niet in boven een verwarmd oppervlak zoals vloerverwarming, want dit beïnvloedt de koelprestaties.
- Plaats het apparaat niet in een natte of vriezende omgeving, of buiten waar het aan zonlicht of regen wordt blootgesteld.
- Dit apparaat is ontworpen om onder een aanrecht te worden ingebouwd of vrijstaand op de vloer te worden geplaatst.
- U kunt wijn gaan bewaren zodra de binnenkant koel aanvoelt, ongeveer 1 uur nadat het apparaat begint te draaien.

Beschrijving van het apparaat

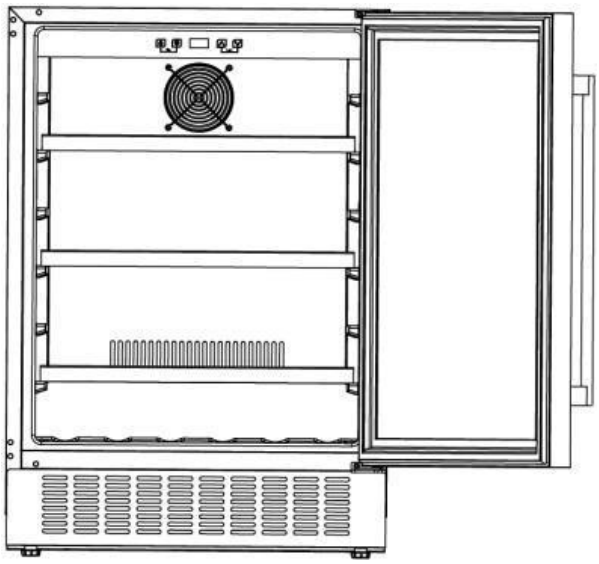

Belangrijkste onderdelen: (1) behuizing · (2) bedieningspaneel · (3) plateau · (4) afdekplaat · (5) rooster · (6) stelpoot · (7) onderscharnier · (8) deur · (9) greep · (10) deurafdichting · (11) bovenscharnier.

Let op: plateaus, deurframe, greep en andere accessoires kunnen verschillen afhankelijk van het model en de configuratie. De afbeeldingen dienen ter referentie — uw apparaat ziet er mogelijk niet exact zo uit.

De greep monteren en de deur omkeren

DE GREEP MONTEREN

De greep wordt in een aparte verpakking geleverd, samen met de schroeven, in de doos.

1. Trek de deurafdichting een stukje naar buiten om de twee kleine gaten in het deurframe aan de binnenkant zichtbaar te maken.
2. Lijn de greep uit met de gaten en steek de schroeven vanaf de binnenkant in.
3. Draai de schroeven vast met een schroevendraaier.
4. Druk de deurafdichting terug op zijn plaats om de schroeven te bedekken.

DE DEUR OMKEREN

Het apparaat wordt geleverd met een deur die van links naar rechts opent. Volg de onderstaande stappen om de openingsrichting om te keren.

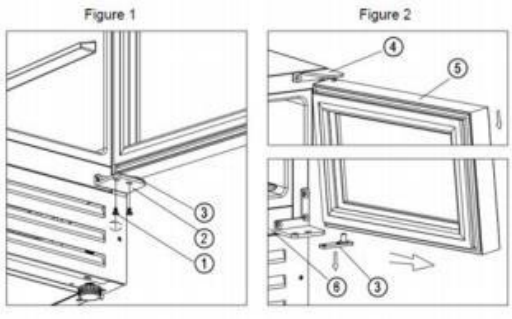

Afbeelding 1–2

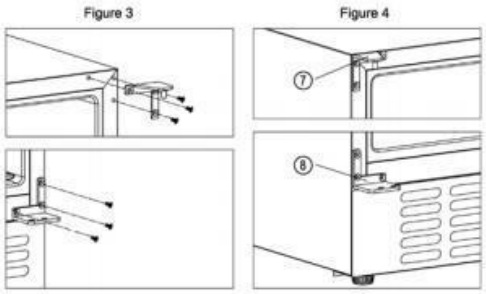

Afbeelding 3–4

1. Open de deur tot 90° en houd hem stabiel.
2. (Afbeelding 1) Draai de twee schroeven (1) uit het rechter onderscharnier (2).
3. (Afbeelding 2) Trek de deur (5) langzaam naar buiten in de richting van de pijl om hem los te maken van het onderscharnier (2), blijf hem vervolgens naar beneden trekken tot hij loskomt van het rechter bovenscharnier (4); haal de onderscharnierplaat (3) uit het gat van de deuras.
4. (Afbeelding 3) Draai het rechter bovenscharnier (4) en het rechter onderscharnier (2) los van de kast (6) en bewaar ze in het plastic zakje voor het geval u de deur later weer linksdraaiend wilt maken.
5. (Afbeelding 4) Monteer het linker bovenscharnier (7) en het linker onderscharnier (8) aan de linkerkant van de kast — (7) en (8) worden geleverd in een apart plastic zakje in de verpakkingsdoos.
6. Draai de deur (5) ondersteboven (180°) en steek de onderscharnierplaat (3) in het onderste gat van de deuras. Plaats het bovenste gat van de deuras op het linker bovenscharnier (7), leg de onderscharnierplaat (3) op het linker onderscharnier (8), houd de deur stabiel en schroef het linker onderscharnier en de plaat vast. De deur is nu omgekeerd.

Bediening

OPSTARTEN

- Reinig de binnenkant van het apparaat en controleer of de afvoerbuis correct is aangesloten (zie 'Onderhoud en reiniging').

- Zet het apparaat waterpas op een stevige, droge vloer en laat het minstens 30 minuten staan voordat u het inschakelt.
- Schakel in. Het apparaat begint te draaien en voelt na ongeveer 1 uur koel aan van binnen; is dat niet zo, controleer dan de stroomaansluiting.

BEDIENINGSPANEEL

> **LET OP**
> In vergrendelmodus zijn alle toetsen uitgeschakeld — ontgrendel eerst het paneel.

Bedieningspaneel: aan/uit · verlichting · scherm · omhoog · omlaag · °C/°F

- Aan/uit — houd 3 seconden ingedrukt om naar stand-by te schakelen; houd opnieuw 3 seconden ingedrukt om terug te keren naar normale werking.
- Verlichting — druk om de binnenverlichting (led) in of uit te schakelen. Deze toets is uitgeschakeld in stand-bymodus.
- OMHOOG — druk om de huidige ingestelde temperatuur te tonen; blijf drukken om deze met 1 °C per druk te verhogen. De nieuwe instelling wordt enkele seconden nadat u stopt opgeslagen, en het scherm keert terug naar de werkelijke temperatuur binnenin.
- OMLAAG — als OMHOOG, maar verlaagt de ingestelde temperatuur met 1 °C per druk.
- Kinderslot (combinatie) — druk aan/uit en verlichting 3 seconden samen in om te vergrendelen, en druk beide 3 seconden samen in om te ontgrendelen.
- °C / °F (combinatie) — druk OMHOOG en OMLAAG samen in om het scherm te wisselen tussen Celsius en Fahrenheit.

BELANGRIJKE OPMERKINGEN

- De fabrieksinstelling voor de temperatuur is 12 °C; pas deze aan op de wijn die u bewaart.
- De koeltemperatuur kan worden ingesteld van 5 tot 20 °C.
- Als een storing het alarmgeluid activeert, druk dan op een willekeurige toets op het bedieningspaneel om het te annuleren.

FOUTCODES

Als de temperatuursensor uitvalt, toont het scherm een van de volgende foutcodes:

CODE	BETEKENIS
E1	Temperatuursensor — onderbroken circuit
E2	Temperatuursensor — kortsluiting

Wijn bewaren

Het apparaat heeft onafhankelijke plateaus zodat uw collectie rustig kan rijpen. Met de 3 beukenhouten plateaus is de laadcapaciteit 54 standaard Bordeauxflessen van 750 ml.

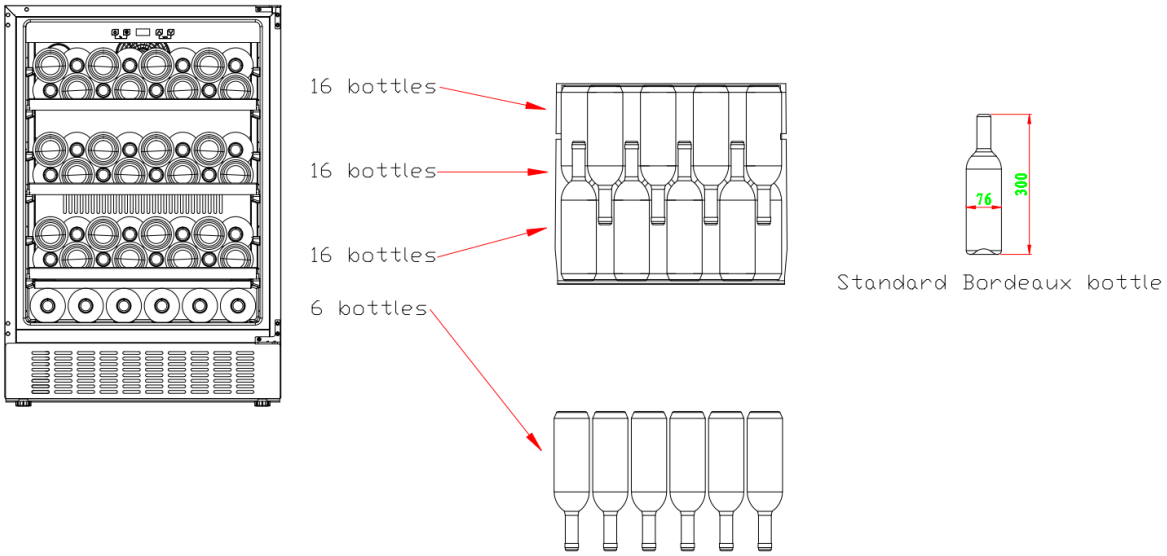

Plateaubelading — 54 flessen in totaal (16 · 16 · 16 · 6)

- De laadcapaciteit varieert met de manier waarop de flessen worden geplaatst en met verschillende flesmaten.
- Elk plateau is ontworpen voor een of twee lagen flessen; meer dan twee lagen per plateau wordt afgeraden.
- Elk plateau kan gedeeltelijk naar buiten worden getrokken om gemakkelijk te beladen. Open de deur volledig voordat u een plateau naar buiten trekt.
- Plaats een plateau niet direct voor de ventilator, want dit blokkeert de luchtstroom en vermindert de koelefficiëntie.
- Blijft de koeler lange tijd leeg, schakel hem dan uit, reinig hem zorgvuldig en laat de deur open staan om te ventileren.

AANBEVOLEN SERVEERTEMPERATUREN

WIJN	TEMPERATUUR
Rode wijn	15–18 °C
Witte wijn	9–14 °C
Rosé	10–11 °C
Champagne & mousserende wijn	5–8 °C

Problemen oplossen

Veel eenvoudige problemen kunt u zelf oplossen. Probeer de onderstaande suggesties voordat u contact opneemt met de klantenservice.

PROBLEEM	MOGELIJKE OORZAAK / OPLOSSING
Het apparaat maakt lawaai	Stel de voorpoten af zodat het apparaat waterpas staat en laat wat ruimte tussen het apparaat en de muren.
Een geluid van stromende vloeistof in de kast	Dit is normaal — het is het circulerende koudemiddel.
Het apparaat start niet	Controleer of het correct is aangesloten op de stroom en ingeschakeld. Na een stroomstoring start de compressor na ongeveer 5 minuten weer op.
De compressor draait continu	Als er geen koeling wordt geproduceerd, neem dan contact op met de klantenservice van de verkoper.
De deur sluit niet goed af	Na lang gebruik kan de afdichting verstijven en licht vervormen. Verwarm hem met een föhn of een warme doek tot hij zacht wordt en sluit dan de deur.
Het apparaat koelt onvoldoende	Pas de temperatuurinstelling aan, houd het apparaat uit zonlicht en weg van warmte, en open de deur niet te vaak.
Onaangename geur in de kast	Een lichte plasticgeur in een nieuw apparaat is normaal en verdwijnt snel. Reinig de ruimte en ventileer hem enkele uren.
Condens op de glazen deur	Open de deur niet te vaak of te lang en stel de temperatuur niet te laag in. Een hoge kamertemperatuur en luchtvochtigheid verhogen de condens.
De verlichting werkt niet	Controleer eerst de voeding. Is de verlichting kapot, neem dan contact op met de klantenservice van de verkoper.

Onderhoud en reiniging

REINIGING

- Koppel het apparaat los voordat u het reinigt.
- Reinig het apparaat met een zachte doek of spons en water.
- Gebruik geen organische oplosmiddelen, alkalische reinigingsmiddelen, kokend water, waspoeder of zure vloeistoffen.
- Spoel of spuit de ruimte niet uit.
- Reinig regelmatig de oppervlakken die in contact komen met het afvoersysteem.
- Schurende reinigingsmiddelen, organische oplosmiddelen, borstels en kokend water beschadigen het oppervlak van de wijnkoeler.

STROOMSTORING

De meeste stroomstoringen zijn snel voorbij. Houd de deur tijdens een stroomstoring zo veel mogelijk gesloten om uw wijn te beschermen. Neem bij zeer lange stroomstoringen extra maatregelen om uw wijn te beschermen.

LANGE TIJD BUITEN GEBRUIK

- Verwijder alle flessen, schakel uit, ontdooi, reinig en droog het apparaat, en laat de deur open staan om schimmel te voorkomen.
- Wacht na een stroomstoring of loskoppeling minstens vijf minuten voordat u opnieuw start.

HET APPARAAT VERPLAATSEN

- Schakel de stroom uit en haal de stekker eruit.
- Verwijder alle flessen.
- Kantel het apparaat niet meer dan 45˚ tijdens het verplaatsen.

Technische gegevens

PARAMETER	CC145SB-SE
Spanning / frequentie	220–240 V~ / 50 Hz
Koudemiddel / vulling	R600a / 35 g
Netto-inhoud	135 L
Laadcapaciteit	54 flessen
Nettogewicht	40.5 kg
Afmetingen apparaat (B×D×H)	595×570×865 mm
Verpakkingsafmetingen (B×D×H)	660×625×925 mm

Het nettogewicht is inclusief de plateaus, en de afmetingen van het apparaat zijn gemeten zonder de deurgreep. De laadcapaciteit is gebaseerd op standaard Bordeauxflessen van 750 ml en varieert met flesmaat en plaatsing. De fabrikant behoudt zich het recht voor deze gegevens zonder voorafgaande kennisgeving te wijzigen; raadpleeg het typeplaatje op uw apparaat.

Français

CC145SB-SE

Introduction

Merci d'avoir choisi une cave à vin Cavecool CC145SB-SE. Cet appareil est conçu pour rafraîchir le vin et créer la bonne température afin de conserver votre collection en toute tranquillité.

Votre sécurité nous tient à cœur. Lisez attentivement ce manuel avant d'installer ou d'utiliser l'appareil, et conservez-le pour vous y référer ultérieurement. En cas de doute sur l'une des informations de ce livret, contactez le service technique.

Consignes et avertissements de sécurité

AVERTISSEMENT

Cet appareil est destiné à un usage domestique uniquement — il n'est pas prévu pour un usage commercial ou industriel.

Ne bloquez pas les ouvertures de ventilation et branchez l'appareil sur une prise indépendante, correctement reliée à la terre et calibrée à 10 A ou plus.

UTILISATION GÉNÉRALE

- Cet appareil peut être utilisé par des enfants d'au moins 8 ans et par des personnes aux capacités physiques, sensorielles ou mentales réduites, ou sans expérience ni connaissance, s'ils sont surveillés ou ont reçu des instructions sur son utilisation sûre et comprennent les risques encourus.
- Les enfants ne doivent pas jouer avec l'appareil, et le nettoyage ou l'entretien courant ne doit pas être effectué par des enfants sans surveillance.
- Cet appareil est destiné à un usage domestique uniquement, et non à un usage commercial ou industriel.

AVERTISSEMENTS

- Ne bloquez pas les ouvertures de ventilation — dans l'enceinte de l'appareil ou dans la structure environnante.
- N'utilisez pas de dispositifs mécaniques ou d'autres moyens pour accélérer le dégivrage, autres que ceux recommandés par le fabricant.
- N'endommagez pas le circuit frigorifique.
- N'utilisez pas d'appareils électriques à l'intérieur des compartiments de stockage, sauf s'ils sont d'un type recommandé par le fabricant.
- Assurez-vous que l'appareil est branché sur une alimentation conforme à la plaque signalétique.

- Utilisez une prise indépendante reliée à la terre et calibrée à 10 A ou plus ; ne branchez pas l'appareil via un transformateur ou une prise partagée par plusieurs sorties.
- Assurez-vous que la prise est correctement reliée à la terre, et ne modifiez pas le cordon d'alimentation ni la fiche.
- Enfoncez fermement la fiche dans la prise pour éviter tout risque d'incendie, et gardez la fiche accessible afin de pouvoir débrancher rapidement l'appareil en cas d'accident.
- Ne stockez pas de substances inflammables, explosives, acides ou alcalines dans le compartiment, et ne stockez ni ne brûlez d'essence ou d'autres matières inflammables à proximité de l'appareil.
- Ne faites pas fonctionner d'autres appareils à l'intérieur du compartiment.

SÉCURITÉ DES ENFANTS

- Ne laissez pas les enfants jouer à l'intérieur de l'appareil — il existe un risque d'enfermement.
- Ne laissez pas les enfants se suspendre à la porte, car l'appareil pourrait basculer.
- Ne laissez pas les enfants atteindre le compartiment du compresseur ni toucher les parties métalliques à l'arrière — il existe un risque de blessure.

TENIR À L'ÉCART DE L'EAU

- Ne pulvérisez pas d'eau sur l'appareil et ne le lavez pas en le rinçant ou en le remplissant d'eau — cela peut endommager l'isolation et provoquer un choc électrique.

ATTENTION AUX RISQUES DE GEL

- Ne touchez pas la surface de la paroi intérieure lorsque l'appareil est en marche, surtout avec les mains mouillées — il existe un risque de gelure.

N'OUVREZ PAS LA PORTE PENDANT DE LONGUES PÉRIODES

- Ouvrir la porte pendant longtemps fait augmenter sensiblement la température à l'intérieur des compartiments.

AUCUNE MODIFICATION

- Ne reconstruisez ni ne modifiez l'appareil vous-même, car cela peut provoquer des dommages.

DÉBRANCHER L'APPAREIL

- Débranchez l'appareil avant le nettoyage et l'entretien.
- Débranchez l'appareil en cas de coupure de courant.

NE PAS ENDOMMAGER LE CORDON D'ALIMENTATION

- Ne débranchez pas l'appareil en tirant sur le cordon — saisissez toujours la fiche.
- Ne posez pas l'appareil sur le cordon et ne marchez pas dessus, et faites cheminer correctement le cordon lorsque vous déplacez l'appareil.
- N'utilisez pas un cordon d'alimentation endommagé — faites-le remplacer immédiatement par le service après-vente du fabricant ou un électricien qualifié. Si une rallonge est inévitable, elle doit être posée par un électricien qualifié avec un câble de 0,75 mm^2 ou plus.

MISE AU REBUT

- Éliminez l'appareil conformément à la réglementation locale, en raison de son fluide frigorigène et de son gaz expanseur inflammables.
- Avant de mettre l'appareil au rebut, retirez les portes pour éviter que des enfants ne restent enfermés à l'intérieur.
- Apportez l'appareil au point de collecte prévu à cet effet.

Installation

- N'inclinez pas l'appareil de plus de 45° lorsque vous le mettez en place.
- Placez l'appareil sur un sol plat, ferme et sec ou sur une surface non combustible similaire ; n'utilisez pas la cale en mousse d'emballage comme support. N'encastrez pas la cave à vin au-dessus d'une surface chauffée telle qu'un plancher chauffant, car cela nuit aux performances de refroidissement.
- Ne placez pas l'appareil dans un endroit humide ou soumis au gel, ni à l'extérieur où il serait exposé au soleil ou à la pluie.
- Cet appareil est conçu soit pour être encastré sous un plan de travail, soit pour être posé librement au sol.
- Vous pouvez commencer à ranger du vin une fois que l'intérieur est frais, environ 1 heure après la mise en marche de l'appareil.

Description de l'appareil

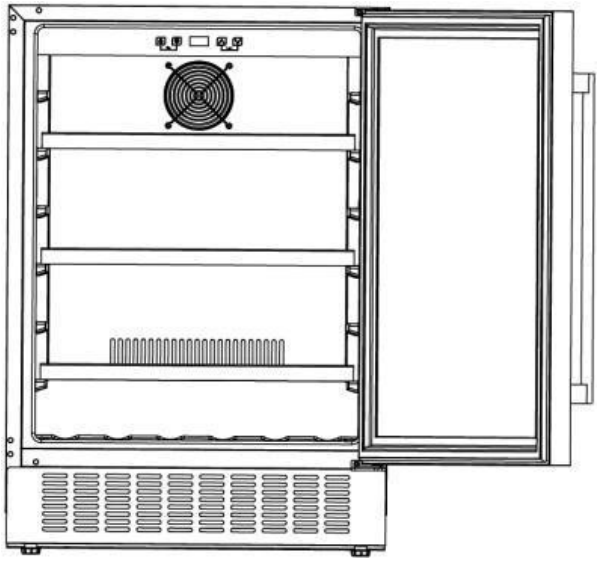

Éléments principaux : (1) corps · (2) panneau de commande · (3) clayette · (4) plaque de recouvrement · (5) grille · (6) pied réglable · (7) charnière inférieure · (8) porte · (9) poignée · (10) joint de porte · (11) charnière supérieure.

Remarque : les clayettes, le cadre de porte, la poignée et les autres accessoires peuvent varier selon le modèle et la configuration. Les illustrations sont fournies à titre indicatif — votre appareil peut ne pas correspondre exactement à ce qui est représenté.

Installation de la poignée et réversibilité de la porte

INSTALLATION DE LA POIGNÉE

La poignée est fournie dans un emballage séparé, avec ses vis, à l'intérieur du carton.

1. Tirez légèrement le joint de porte pour révéler les deux petits trous du cadre de porte depuis l'intérieur.
2. Alignez la poignée avec les trous et insérez les vis depuis l'intérieur.
3. Serrez les vis avec un tournevis.
4. Repoussez le joint de porte en place pour recouvrir les vis.

RÉVERSIBILITÉ DE LA PORTE

L'appareil est livré avec une porte s'ouvrant de gauche à droite. Pour inverser le sens d'ouverture, suivez les étapes ci-dessous.

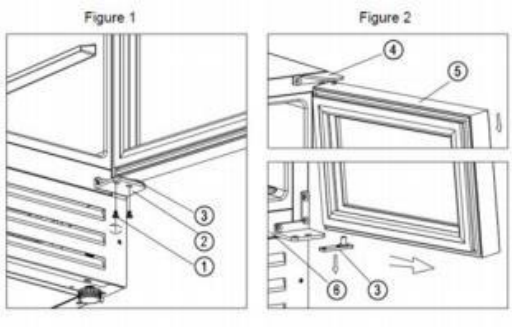

Figures 1–2

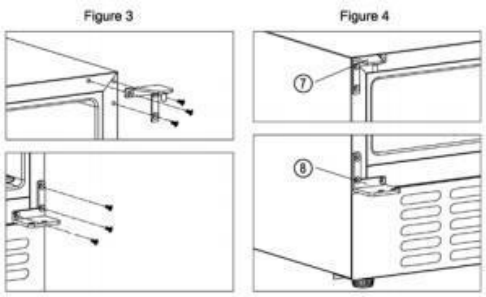

Figures 3–4

1. Ouvrez la porte à 90° et maintenez-la immobile.
2. (Figure 1) Dévissez les deux vis (1) de la charnière inférieure droite (2).
3. (Figure 2) Tirez lentement la porte (5) vers l'extérieur dans le sens de la flèche pour la dégager de la charnière inférieure (2), puis continuez à la tirer vers le bas jusqu'à ce qu'elle se détache de la charnière supérieure droite (4) ; retirez la platine de charnière inférieure (3) du trou d'axe de la porte.
4. (Figure 3) Dévissez la charnière supérieure droite (4) et la charnière inférieure droite (2) du meuble (6) et conservez-les dans le sachet plastique au cas où vous souhaiteriez plus tard rétablir l'ouverture de la porte vers la gauche.
5. (Figure 4) Montez la charnière supérieure gauche (7) et la charnière inférieure gauche (8) sur le côté gauche du meuble — (7) et (8) sont fournies dans un sachet plastique séparé à l'intérieur du carton d'emballage.
6. Retournez la porte (5) à l'envers (180°) et insérez la platine de charnière inférieure (3) dans le trou d'axe inférieur de la porte. Engagez le trou d'axe supérieur de la porte sur la charnière supérieure gauche (7), placez la platine de charnière inférieure (3) sur la charnière inférieure gauche (8), maintenez la porte immobile, puis vissez fermement la charnière inférieure gauche et la platine. La réversibilité de la porte est maintenant terminée.

Utilisation

MISE EN MARCHE

- Nettoyez l'intérieur de l'appareil et vérifiez que le tuyau d'évacuation est correctement raccordé (voir « Entretien et nettoyage »).
- Posez l'appareil de niveau sur un sol ferme et sec pendant au moins 30 minutes avant de le mettre en marche.
- Mettez en marche. L'appareil démarre et l'intérieur sera frais après environ 1 heure ; si ce n'est pas le cas, vérifiez le branchement électrique.

PANNEAU DE COMMANDE

> **REMARQUE**
>
> Toutes les touches sont désactivées en mode verrouillé — déverrouillez d'abord le panneau.

Panneau de commande : marche/arrêt · éclairage · écran · haut · bas · °C/°F

- Marche/arrêt — maintenez enfoncé pendant 3 secondes pour passer en veille ; maintenez à nouveau enfoncé pendant 3 secondes pour revenir au fonctionnement normal.
- Éclairage — appuyez pour allumer ou éteindre l'éclairage LED intérieur. Cette touche est désactivée en mode veille.
- HAUT — appuyez pour afficher la température réglée actuelle ; continuez d'appuyer pour l'augmenter de 1 °C par pression. Le nouveau réglage est enregistré quelques secondes après que vous avez arrêté, et l'écran revient à la température réelle à l'intérieur.
- BAS — comme HAUT, mais abaisse la température réglée de 1 °C par pression.
- Verrouillage enfant (combinaison) — appuyez simultanément sur marche/arrêt et éclairage pendant 3 secondes pour verrouiller, et appuyez simultanément sur les deux pendant 3 secondes pour déverrouiller.
- °C / °F (combinaison) — appuyez simultanément sur HAUT et BAS pour basculer l'affichage entre Celsius et Fahrenheit.

REMARQUES IMPORTANTES

- La température réglée en usine est de 12 °C ; ajustez-la en fonction du vin que vous conservez.
- La température de refroidissement peut être réglée de 5 à 20 °C.
- Si un défaut déclenche le signal sonore d'alarme, appuyez sur n'importe quelle touche du panneau de commande pour l'annuler.

CODES D'ERREUR

En cas de défaillance du capteur de température, l'écran affiche l'un des codes d'erreur suivants :

CODE	SIGNIFICATION
E1	Capteur de température — circuit ouvert
E2	Capteur de température — court-circuit

Conservation du vin

L'appareil dispose de clayettes indépendantes pour que votre collection puisse vieillir en toute tranquillité. Avec ses 3 clayettes en bois de hêtre, la capacité est de 54 bouteilles bordelaises standard de 750 ml.

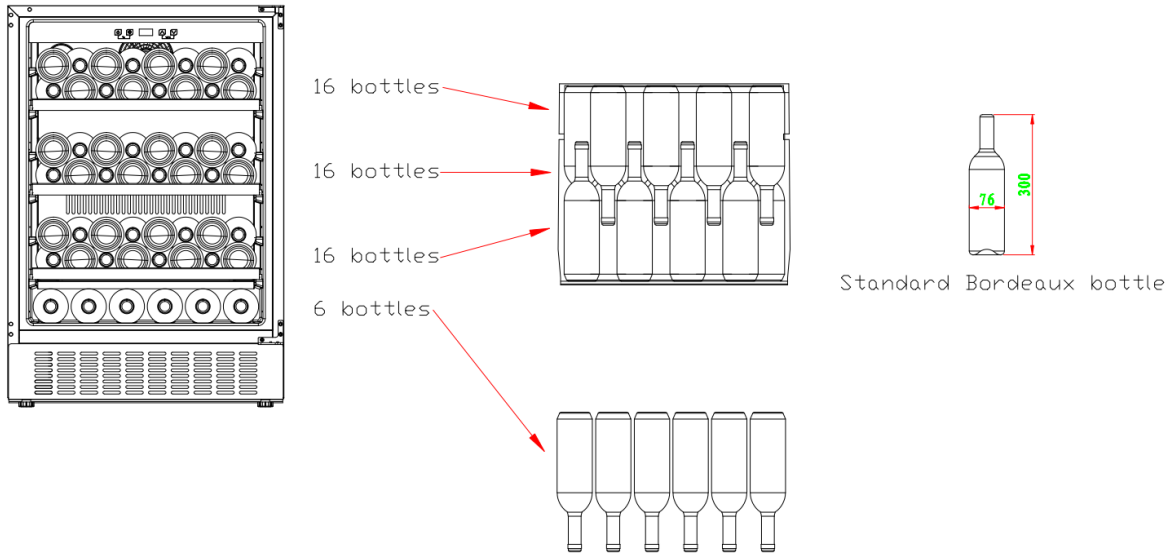

Chargement des clayettes — 54 bouteilles au total (16 · 16 · 16 · 6)

- La capacité varie selon la disposition des bouteilles et selon les différentes tailles de bouteilles.
- Chaque clayette est conçue pour recevoir une ou deux couches de bouteilles ; il est déconseillé de dépasser deux couches par clayette.
- Chaque clayette peut être partiellement sortie pour faciliter le chargement. Ouvrez complètement la porte avant de sortir une clayette.
- Évitez de placer une clayette directement devant le ventilateur, car cela bloque la circulation de l'air et réduit l'efficacité du refroidissement.
- Si la cave doit rester vide longtemps, éteignez-la, nettoyez-la soigneusement et laissez la porte ouverte pour l'aérer.

TEMPÉRATURES DE SERVICE RECOMMANDÉES

VIN	TEMPERATURE
Vin rouge	15–18 °C

VIN	TEMPERATURE
Vin blanc	9–14 °C
Vin rosé	10–11 °C
Champagne & vin mousseux	5–8 °C

Dépannage

Vous pouvez résoudre vous-même de nombreux problèmes simples. Essayez les suggestions ci-dessous avant de contacter le service après-vente.

PROBLEME	CAUSE POSSIBLE / SOLUTION
L'appareil est bruyant	Réglez les pieds avant pour que l'appareil soit de niveau, et laissez un peu d'espace entre lui et les murs.
Un bruit d'écoulement de liquide à l'intérieur de la cave	C'est normal — il s'agit du fluide frigorigène qui circule.
L'appareil ne démarre pas	Vérifiez qu'il est correctement branché à l'alimentation et allumé. Après une coupure de courant, le compresseur redémarre au bout d'environ 5 minutes.
Le compresseur tourne en continu	Si aucun froid n'est produit, contactez le service après-vente du revendeur.
La porte ne ferme pas hermétiquement	Après une utilisation prolongée, le joint peut durcir et se déformer légèrement. Réchauffez-le avec un sèche-cheveux ou une serviette chaude jusqu'à ce qu'il s'assouplisse, puis fermez la porte.
L'appareil ne refroidit pas assez	Ajustez le réglage de la température, gardez l'appareil à l'abri du soleil et loin de toute source de chaleur, et n'ouvrez pas la porte trop souvent.
Odeur désagréable à l'intérieur de la cave	Une légère odeur de plastique dans un appareil neuf est normale et disparaît vite. Nettoyez le compartiment et aérez-le pendant quelques heures.
Condensation sur la porte vitrée	N'ouvrez pas la porte trop souvent ni trop longtemps, et ne réglez pas la température trop bas. Une température et une humidité ambiantes élevées augmentent la condensation.
L'éclairage ne fonctionne pas	Vérifiez d'abord l'alimentation électrique. Si l'éclairage est défectueux, contactez le service après-vente du revendeur.

Entretien et nettoyage

NETTOYAGE

- Débranchez l'appareil avant le nettoyage.
- Nettoyez l'appareil avec un chiffon doux ou une éponge et de l'eau.
- N'utilisez pas de solvants organiques, de détergents alcalins, d'eau bouillante, de lessive en poudre ni de liquides acides.
- Ne rincez pas et n'arrosez pas l'intérieur du compartiment.
- Nettoyez régulièrement les surfaces en contact avec le système d'évacuation.
- Les nettoyants abrasifs, les solvants organiques, les brosses et l'eau bouillante endommageront la surface de la cave à vin.

COUPURE DE COURANT

La plupart des coupures de courant se terminent rapidement. Pour protéger votre vin pendant une coupure, gardez la porte fermée autant que possible. Lors de coupures très longues, prenez des mesures supplémentaires pour protéger votre vin.

HORS SERVICE PENDANT UNE LONGUE PÉRIODE

- Retirez toutes les bouteilles, éteignez, dégivrez, nettoyez et séchez l'appareil, et laissez la porte ouverte pour éviter les moisissures.
- Après une coupure de courant ou un débranchement, attendez au moins cinq minutes avant de redémarrer.

DÉPLACER L'APPAREIL

- Coupez l'alimentation et débranchez l'appareil.
- Retirez toutes les bouteilles.
- N'inclinez pas l'appareil de plus de 45° lorsque vous le déplacez.

Caractéristiques techniques

PARAMETRE	CC145SB-SE
Tension / fréquence	220–240 V~ / 50 Hz
Fluide frigorigène / charge	R600a / 35 g
Volume utile	135 L
Capacité	54 bouteilles
Poids net	40,5 kg
Dimensions de l'appareil (L×P×H)	595×570×865 mm
Dimensions d'emballage (L×P×H)	660×625×925 mm

Le poids net inclut les clayettes, et les dimensions de l'appareil sont mesurées sans la poignée de porte. La capacité est basée sur des bouteilles bordelaises standard de 750 ml et varie selon la taille et la disposition des bouteilles. Le

fabricant se réserve le droit de modifier ces paramètres sans préavis ; veuillez vous reporter à la plaque signalétique de votre appareil.

Italiano

CC145SB-SE

Introduzione

Grazie per aver acquistato una cantinetta Cavecool CC145SB-SE. Questo apparecchio è progettato per raffreddare il vino e creare la giusta temperatura per conservare la tua collezione in modo silenzioso e tranquillo.

La tua sicurezza è molto importante per noi. Leggi attentamente questo manuale prima di installare o utilizzare l'apparecchio e conservalo per future consultazioni. Se hai dubbi su qualsiasi informazione contenuta in questo libretto, contatta l'assistenza tecnica.

Istruzioni di sicurezza e avvertenze

AVVERTENZA

Questo apparecchio è destinato solo all'uso domestico — non per uso commerciale o industriale.

Mantieni le aperture di ventilazione libere da ostruzioni e collega l'apparecchio a una presa indipendente e correttamente collegata a terra, da almeno 10 A.

USO GENERALE

- Questo apparecchio può essere usato da bambini di almeno 8 anni e da persone con ridotte capacità fisiche, sensoriali o mentali, o prive di esperienza e conoscenza, se sorvegliati o istruiti sull'uso sicuro e se comprendono i rischi connessi.
- I bambini non devono giocare con l'apparecchio, e la pulizia o la manutenzione a carico dell'utente non devono essere eseguite da bambini senza sorveglianza.
- Questo apparecchio è destinato solo all'uso domestico, non per uso commerciale o industriale.

AVVERTENZE

- Mantieni le aperture di ventilazione — nell'apparecchio o nella struttura circostante — libere da ostruzioni.
- Non usare dispositivi meccanici o altri mezzi per accelerare lo sbrinamento, diversi da quelli raccomandati dal produttore.
- Non danneggiare il circuito del refrigerante.
- Non usare apparecchi elettrici all'interno dei vani di conservazione, a meno che non siano di un tipo raccomandato dal produttore.
- Assicurati che l'apparecchio sia collegato a un'alimentazione corrispondente alla targhetta dati.
- Usa una presa indipendente collegata a terra, da almeno 10 A; non collegare tramite un trasformatore o una presa condivisa con più prese.

- Assicurati che la presa sia correttamente collegata a terra e non modificare il cavo di alimentazione o la spina.
- Inserisci saldamente la spina nella presa per evitare qualsiasi rischio di incendio e tieni la spina a portata di mano così da poter scollegare rapidamente l'apparecchio in caso di incidente.
- Non conservare sostanze infiammabili, esplosive, acide o alcaline nel vano, e non conservare né bruciare benzina o altri materiali infiammabili vicino all'apparecchio.
- Non far funzionare altri apparecchi all'interno del vano.

SICUREZZA DEI BAMBINI

- Non lasciare che i bambini giochino dentro l'apparecchio — c'è il rischio di intrappolamento.
- Non lasciare che i bambini si appendano alla porta, perché l'apparecchio potrebbe ribaltarsi.
- Non lasciare che i bambini raggiungano il vano del compressore o tocchino le parti metalliche sul retro — c'è il rischio di lesioni.

TIENI LONTANO DALL'ACQUA

- Non spruzzare acqua sull'apparecchio né lavarlo versandovi o riempiendolo d'acqua — ciò può danneggiare l'isolamento e causare scosse elettriche.

ATTENZIONE AL CONGELAMENTO

- Non toccare la superficie del rivestimento interno mentre l'apparecchio è in funzione, specialmente con le mani bagnate — c'è il rischio di lesioni da congelamento.

NON TENERE LA PORTA APERTA A LUNGO

- Tenere la porta aperta a lungo aumenta notevolmente la temperatura all'interno dei vani.

NESSUNA MODIFICA

- Non ricostruire né modificare l'apparecchio da solo, perché ciò può causare danni.

SCOLLEGA L'APPARECCHIO

- Scollega l'apparecchio prima della pulizia e della manutenzione.
- Scollega l'apparecchio in caso di interruzione di corrente.

NON DANNEGGIARE IL CAVO DI ALIMENTAZIONE

- Non scollegare l'apparecchio tirando il cavo — afferra sempre la spina.
- Non collocare l'apparecchio sopra il cavo né calpestarlo, e disponi correttamente il cavo quando sposti l'apparecchio.
- Non usare un cavo di alimentazione danneggiato — fallo sostituire immediatamente dal servizio assistenza del produttore o da un elettricista qualificato. Se una prolunga è inevitabile, deve essere installata da un elettricista qualificato usando un cavo di 0.75 mm^2 o superiore.

SMALTIMENTO

- Smaltisci l'apparecchio nel rispetto delle normative locali, a causa del refrigerante e del gas espandente infiammabili.

- Prima di rottamare l'apparecchio, togli le porte per evitare che i bambini restino intrappolati all'interno.
- Porta l'apparecchio nel luogo di smaltimento designato.

Installazione

- Non inclinare l'apparecchio oltre 45° quando lo sposti in posizione.
- Colloca l'apparecchio su un pavimento piano, solido e asciutto o su una superficie simile non combustibile; non usare il tampone di espanso dell'imballo come base. Non incassare la cantinetta sopra una superficie riscaldata come il riscaldamento a pavimento, perché ciò influisce sulle prestazioni di raffreddamento.
- Non collocare l'apparecchio in un luogo umido o freddo, né all'aperto dove sia esposto a luce solare o pioggia.
- Questo apparecchio è progettato per essere incassato sotto un piano di lavoro oppure per essere posizionato liberamente sul pavimento.
- Puoi iniziare a conservare il vino quando l'interno risulta fresco, circa 1 ora dopo l'avvio dell'apparecchio.

Descrizione dell'apparecchio

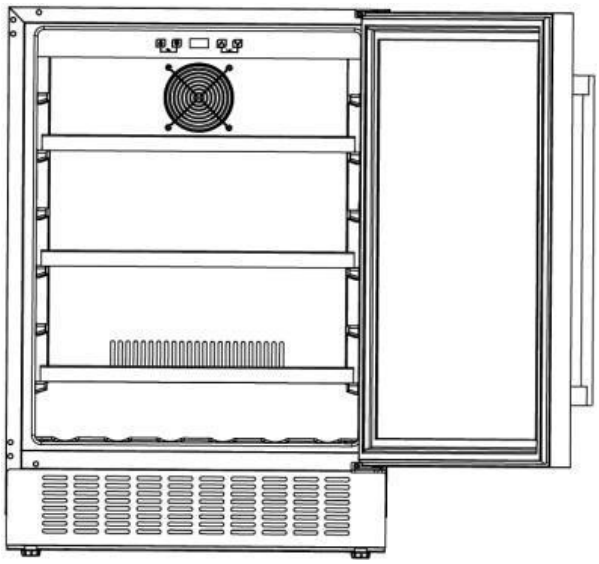

Parti principali: (1) mobile · (2) pannello di controllo · (3) ripiano · (4) pannello di copertura · (5) griglia · (6) piedino regolabile · (7) cerniera inferiore · (8) porta · (9) maniglia · (10) guarnizione della porta · (11) cerniera superiore.

Nota: ripiani, telaio della porta, maniglia e altri accessori possono variare a seconda del modello e della configurazione. Le illustrazioni sono a scopo di riferimento — il tuo apparecchio potrebbe non apparire esattamente come mostrato.

Installazione della maniglia e inversione della porta

INSTALLAZIONE DELLA MANIGLIA

La maniglia è fornita in una confezione separata, insieme alle sue viti, all'interno del cartone.

1. Estrai leggermente la guarnizione della porta per scoprire i due piccoli fori nel telaio della porta dall'interno.
2. Allinea la maniglia con i fori e inserisci le viti dall'interno.
3. Serra le viti con un cacciavite.
4. Premi di nuovo la guarnizione della porta in posizione per coprire le viti.

INVERSIONE DELLA PORTA

L'apparecchio è fornito con la porta che si apre da sinistra a destra. Per invertire il verso di apertura, segui i passaggi seguenti.

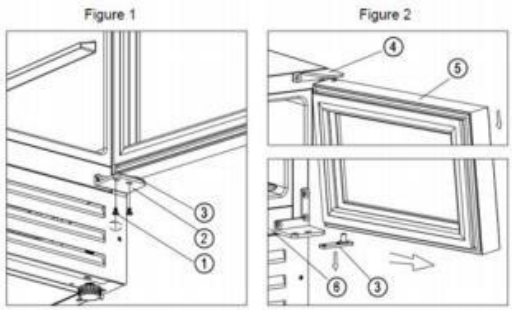

Figure 1–2

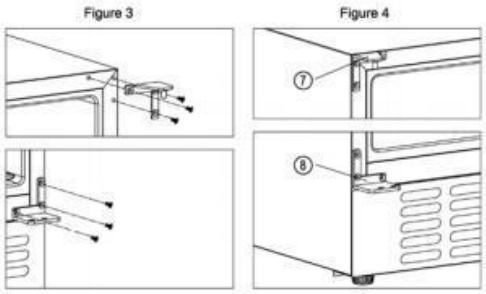

Figure 3–4

1. Apri la porta a 90° e tienila ferma.
2. (Figura 1) Svita le due viti (1) dalla cerniera inferiore destra (2).
3. (Figura 2) Tira lentamente la porta (5) verso l'esterno nella direzione della freccia per liberarla dalla cerniera inferiore (2), poi continua a tirarla verso il basso finché non si sfila dalla cerniera superiore destra (4); estrai la piastra della cerniera inferiore (3) dal foro dell'asse della porta.
4. (Figura 3) Svita la cerniera superiore destra (4) e la cerniera inferiore destra (2) dal mobile (6) e conservale nel sacchetto di plastica nel caso in cui in futuro tu voglia riportare la porta all'apertura a sinistra.
5. (Figura 4) Monta la cerniera superiore sinistra (7) e la cerniera inferiore sinistra (8) sul lato sinistro del mobile — (7) e (8) sono forniti in un sacchetto di plastica separato all'interno del cartone d'imballo.
6. Capovolgi la porta (5) (180°) e inserisci la piastra della cerniera inferiore (3) nel foro dell'asse inferiore della porta. Innesta il foro dell'asse superiore della porta sulla cerniera superiore sinistra (7), colloca la piastra della cerniera inferiore (3) sulla cerniera inferiore sinistra (8), tieni ferma la porta e serra saldamente la cerniera inferiore sinistra e la piastra. L'inversione della porta è ora completata.

Funzionamento

AVVIO

- Pulisci l'interno dell'apparecchio e verifica che il tubo di scarico sia collegato correttamente (vedi 'Manutenzione e pulizia').

- Posiziona l'apparecchio in piano su un pavimento solido e asciutto per almeno 30 minuti prima di accenderlo.
- Accendi. L'apparecchio inizia a funzionare e risulterà fresco all'interno dopo circa 1 ora; se così non fosse, controlla il collegamento elettrico.

PANNELLO DI CONTROLLO

> **NOTA**
> Tutti i tasti sono disabilitati in modalità blocco — sblocca prima il pannello.

Pannello di controllo: on/off · luce · display · su · giù · °C/°F

- ON/OFF — tieni premuto per 3 secondi per passare in stand-by; tieni premuto di nuovo per 3 secondi per tornare al funzionamento normale.
- Luce — premi per accendere o spegnere la luce LED interna. Questo tasto è disabilitato in modalità stand-by.
- SU — premi per mostrare la temperatura impostata attuale; continua a premere per aumentarla di 1 °C a ogni pressione. La nuova impostazione viene salvata qualche secondo dopo che smetti di premere, e il display torna alla temperatura effettiva all'interno.
- GIÙ — come SU, ma abbassa la temperatura impostata di 1 °C a ogni pressione.
- Blocco bambini (combinazione) — premi ON/OFF e Luce insieme per 3 secondi per bloccare, e premi entrambi insieme per 3 secondi per sbloccare.
- °C / °F (combinazione) — premi SU e GIÙ insieme per passare la visualizzazione tra Celsius e Fahrenheit.

NOTE IMPORTANTI

- La temperatura impostata in fabbrica è 12 °C; regolala in base al vino che stai conservando.
- La temperatura di raffreddamento può essere impostata da 5 a 20 °C.
- Se un guasto attiva il segnale acustico di allarme, premi un tasto qualsiasi del pannello di controllo per annullarlo.

CODICI DI ERRORE

Se il sensore di temperatura si guasta, il display mostra uno dei seguenti codici di errore:

CODICE	SIGNIFICATO
E1	Sensore di temperatura — circuito aperto
E2	Sensore di temperatura — cortocircuito

Conservazione del vino

L'apparecchio dispone di ripiani indipendenti così la tua collezione può maturare con calma. Con i suoi 3 ripiani in legno di faggio, la capacità di carico è di 54 bottiglie standard Bordeaux da 750 ml.

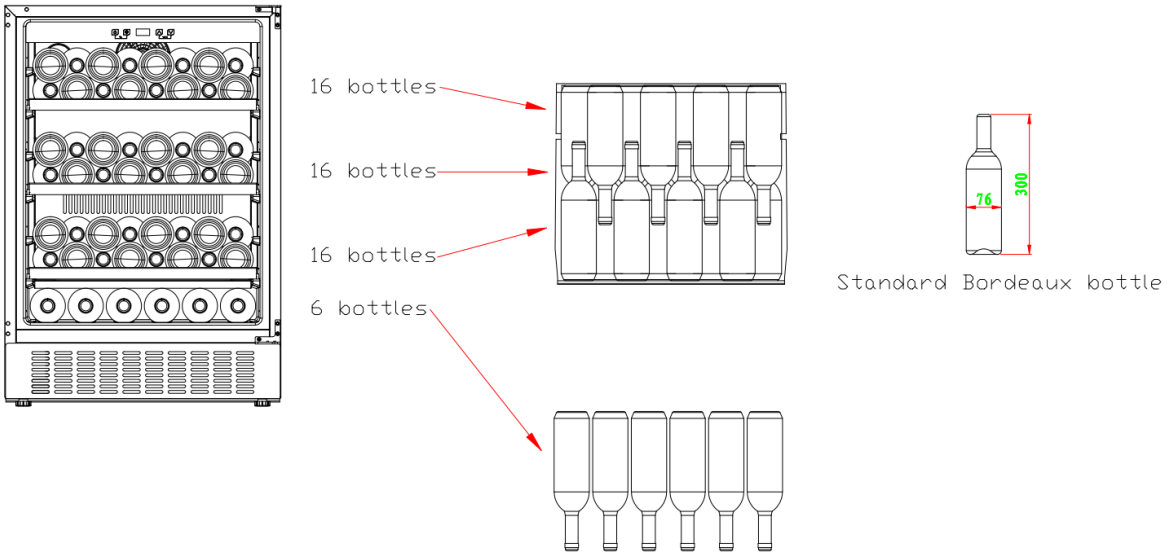

Carico dei ripiani — 54 bottiglie in totale (16 · 16 · 16 · 6)

- La capacità di carico varia in base alla disposizione delle bottiglie e alle diverse dimensioni delle bottiglie.
- Ogni ripiano è progettato per contenere uno o due strati di bottiglie; più di due strati per ripiano non è raccomandato.
- Ogni ripiano può essere estratto parzialmente per facilitare il carico. Apri completamente la porta prima di estrarre un ripiano.
- Evita di collocare un ripiano direttamente davanti alla ventola, perché ciò ostacola il flusso d'aria e riduce l'efficienza di raffreddamento.
- Se la cantinetta resterà vuota a lungo, spegnila, puliscila con cura e lascia la porta aperta per areare.

TEMPERATURE DI SERVIZIO CONSIGLIATE

VINO	TEMPERATURA
Vino rosso	15–18 °C
Vino bianco	9–14 °C
Vino rosato	10–11 °C
Champagne e spumante	5–8 °C

Risoluzione dei problemi

Molti problemi semplici puoi risolverli da solo. Prova i suggerimenti seguenti prima di contattare l'assistenza post-vendita.

PROBLEMA	POSSIBILE CAUSA / SOLUZIONE
L'apparecchio è rumoroso	Regola i piedini anteriori così che l'apparecchio sia in piano, e lascia un po' di spazio tra esso e le pareti.
Un rumore di liquido che scorre all'interno del mobile	E normale — è il refrigerante che circola.
L'apparecchio non si avvia	Verifica che sia collegato correttamente all'alimentazione e acceso. Dopo un'interruzione di corrente il compressore si riavvia dopo circa 5 minuti.
Il compressore funziona in continuo	Se non viene prodotto raffreddamento, contatta l'assistenza post-vendita del rivenditore.
La porta non si chiude a tenuta	Dopo un uso prolungato la guarnizione può irrigidirsi e deformarsi leggermente. Scaldala con un asciugacapelli o un panno caldo finché non si ammorbidisce, poi chiudi la porta.
L'apparecchio non raffredda abbastanza	Regola l'impostazione della temperatura, tieni l'apparecchio lontano dalla luce solare e da fonti di calore, e non aprire la porta troppo spesso.
Odore sgradevole all'interno del mobile	Un leggero odore di plastica in un apparecchio nuovo è normale e svanisce presto. Pulisci il vano e areare per qualche ora.
Condensa sulla porta di vetro	Non aprire la porta troppo spesso o troppo a lungo, e non impostare la temperatura troppo bassa. Una temperatura ambiente e un'umidità elevate aumentano la condensa.
La luce non funziona	Controlla prima l'alimentazione. Se la luce è rotta, contatta l'assistenza post-vendita del rivenditore.

Manutenzione e pulizia

PULIZIA

- Scollega l'apparecchio prima della pulizia.
- Pulisci l'apparecchio con un panno morbido o una spugna e acqua.
- Non usare solventi organici, detergenti alcalini, acqua bollente, detersivo in polvere o liquidi acidi.
- Non risciacquare né lavare il vano con getti d'acqua.
- Pulisci regolarmente le superfici che vengono a contatto con il sistema di scarico.
- Detergenti abrasivi, solventi organici, spazzole e acqua bollente danneggeranno la superficie della cantinetta.

INTERRUZIONE DI CORRENTE

La maggior parte delle interruzioni di corrente si risolve rapidamente. Per proteggere il tuo vino durante un'interruzione di corrente, tieni la porta chiusa il più possibile. Durante interruzioni di corrente molto lunghe, prendi ulteriori precauzioni per proteggere il tuo vino.

FUORI SERVIZIO PER LUNGO TEMPO

- Rimuovi tutte le bottiglie, spegni, sbrina, pulisci e asciuga l'apparecchio, e lascia la porta aperta per evitare la muffa.
- Dopo un'interruzione di corrente o uno scollegamento, attendi almeno cinque minuti prima di riavviare.

SPOSTARE L'APPARECCHIO

- Spegni l'alimentazione e scollega l'apparecchio.
- Rimuovi tutte le bottiglie.
- Non inclinare l'apparecchio oltre 45° durante lo spostamento.

Parametri tecnici

PARAMETRO	CC145SB-SE
Tensione / frequenza	220–240 V~ / 50 Hz
Refrigerante / carica	R600a / 35 g
Volume utile	135 L
Capacità	54 bottiglie
Peso netto	40.5 kg
Dimensioni (L×P×A)	595×570×865 mm
Dimensioni imballo (L×P×A)	660×625×925 mm

Il peso netto include i ripiani, e le dimensioni dell'unità sono misurate senza la maniglia della porta. La capacità di carico è basata su bottiglie standard Bordeaux da 750 ml e varia in base alla dimensione e alla disposizione delle bottiglie. Il produttore si riserva il diritto di modificare questi parametri senza preavviso; fai riferimento alla targhetta dati sul tuo apparecchio.

Español

CC145SB-SE

Introducción

Gracias por adquirir una vinoteca Cavecool CC145SB-SE. Este aparato está diseñado para enfriar el vino y crear la temperatura adecuada para conservar su colección de forma tranquila y silenciosa.

Su seguridad es muy importante para nosotros. Lea este manual con atención antes de instalar o usar el aparato y consérvelo para futuras consultas. Si tiene alguna duda sobre la información de este folleto, contacte con el departamento técnico.

Instrucciones de seguridad y advertencias

ADVERTENCIA

Este aparato es solo para uso doméstico, no para uso comercial ni industrial.

Mantenga las aberturas de ventilación libres de obstrucciones y conecte el aparato a una toma independiente y correctamente conectada a tierra, de 10 A o más.

USO GENERAL

- Este aparato pueden usarlo niños a partir de 8 años y personas con capacidades físicas, sensoriales o mentales reducidas, o sin experiencia ni conocimiento, si están supervisados o han recibido instrucciones sobre su uso seguro y comprenden los riesgos que conlleva.
- Los niños no deben jugar con el aparato, y la limpieza y el mantenimiento a cargo del usuario no deben realizarlos niños sin supervisión.
- Este aparato está destinado únicamente a uso doméstico, no a uso comercial ni industrial.

ADVERTENCIAS

- Mantenga libres de obstrucciones las aberturas de ventilación, tanto en la carcasa del aparato como en la estructura circundante.
- No utilice dispositivos mecánicos ni otros medios para acelerar el descongelado, salvo los recomendados por el fabricante.
- No dañe el circuito de refrigerante.
- No utilice aparatos eléctricos dentro de los compartimentos de almacenamiento, salvo que sean de un tipo recomendado por el fabricante.
- Asegúrese de que el aparato esté conectado a una fuente de alimentación que coincida con la placa de características.
- Utilice una toma independiente y conectada a tierra, de 10 A o más; no lo conecte a través de un transformador ni de una toma compartida con varias salidas.

- Asegúrese de que la toma esté correctamente conectada a tierra y no modifique el cable ni el enchufe.
- Introduzca el enchufe firmemente en la toma para evitar cualquier riesgo de incendio, y mantenga el enchufe accesible para poder desconectar el aparato rápidamente en caso de accidente.
- No almacene sustancias inflamables, explosivas, ácidas o alcalinas en el compartimento, y no almacene ni queme gasolina u otros materiales inflamables cerca del aparato.
- No haga funcionar otros aparatos dentro del compartimento.

SEGURIDAD INFANTIL

- No deje que los niños jueguen dentro del aparato: existe riesgo de quedar atrapados.
- No deje que los niños se cuelguen de la puerta, ya que el aparato podría volcar.
- No deje que los niños metan la mano en el compartimento del compresor ni toquen las piezas metálicas de la parte trasera: existe riesgo de lesiones.

MANTÉNGALO ALEJADO DEL AGUA

- No rocíe agua sobre el aparato ni lo lave vertiendo o llenándolo de agua: esto puede dañar el aislamiento y provocar descargas eléctricas.

CUIDADO CON LA CONGELACIÓN

- No toque la superficie del revestimiento interior mientras el aparato esté en funcionamiento, especialmente con las manos húmedas: existe riesgo de lesiones por congelación.

NO ABRA LA PUERTA DURANTE LARGOS PERIODOS

- Abrir la puerta durante mucho tiempo eleva considerablemente la temperatura dentro de los compartimentos.

SIN MODIFICACIONES

- No reconstruya ni modifique el aparato por su cuenta, ya que puede causar daños.

DESENCHUFE EL APARATO

- Desenchufe el aparato antes de la limpieza y el mantenimiento.
- Desenchufe el aparato si se produce un corte de corriente.

NO DAÑE EL CABLE DE ALIMENTACIÓN

- No desconecte el aparato tirando del cable: sujete siempre el enchufe.
- No coloque el aparato sobre el cable ni lo pise, y coloque el cable correctamente al mover el aparato.
- No utilice un cable de alimentación dañado: hágalo sustituir de inmediato por el servicio técnico del fabricante o por un electricista cualificado. Si es imprescindible una prolongación, debe instalarla un electricista cualificado con cable de 0,75 mm^2 o mayor.

ELIMINACIÓN

- Elimine el aparato conforme a la normativa local, debido a su refrigerante inflamable y su gas espumante.

- Antes de desechar el aparato, retire las puertas para evitar que los niños queden atrapados en su interior.
- Lleve el aparato al punto de eliminación designado.

Instalación

- No incline el aparato más de 45° al colocarlo en su posición.
- Coloque el aparato sobre un suelo plano, firme y seco, o sobre una superficie no combustible similar; no utilice la almohadilla de espuma del embalaje como base. No empotre la vinoteca sobre una superficie calefactada, como un suelo radiante, ya que afecta al rendimiento de refrigeración.
- No coloque el aparato en un lugar húmedo o con riesgo de heladas, ni en el exterior donde quede expuesto al sol o a la lluvia.
- Este aparato está diseñado para instalarse empotrado bajo una encimera o para colocarse de forma independiente en el suelo.
- Puede empezar a guardar vino cuando el interior se note fresco, aproximadamente 1 hora después de poner en marcha el aparato.

Descripción del aparato

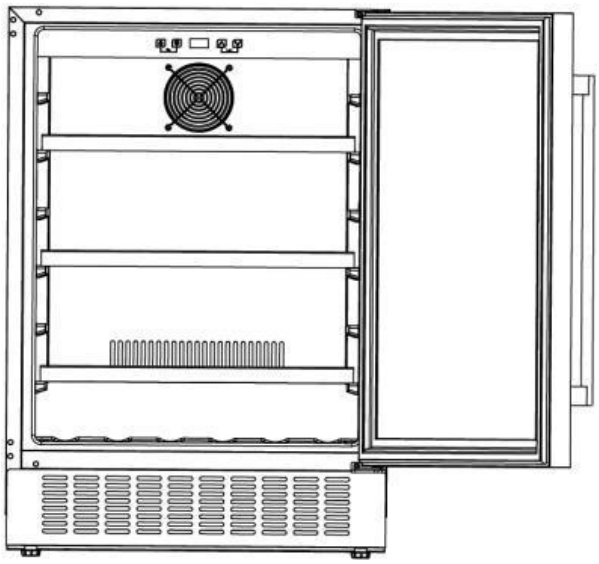

Partes principales: (1) carcasa · (2) panel de control · (3) balda · (4) placa de cubierta · (5) rejilla · (6) pata regulable · (7) bisagra inferior · (8) puerta · (9) manija · (10) junta de la puerta · (11) bisagra superior.

Nota: las baldas, el marco de la puerta, la manija y otros accesorios pueden variar según el modelo y la configuración. Las ilustraciones son orientativas: su aparato puede no tener exactamente el aspecto mostrado.

Instalación de la manija e inversión de la puerta

INSTALACIÓN DE LA MANIJA

La manija se suministra en un paquete aparte, junto con sus tornillos, dentro de la caja.

1. Tire un poco de la junta de la puerta para dejar a la vista los dos pequeños orificios del marco de la puerta desde el interior.
2. Alinee la manija con los orificios e introduzca los tornillos desde el interior.
3. Apriete los tornillos con un destornillador.
4. Vuelva a presionar la junta de la puerta en su sitio para cubrir los tornillos.

INVERSIÓN DE LA PUERTA

El aparato se suministra con la puerta que abre de izquierda a derecha. Para invertir el sentido de apertura, siga los pasos indicados a continuación.

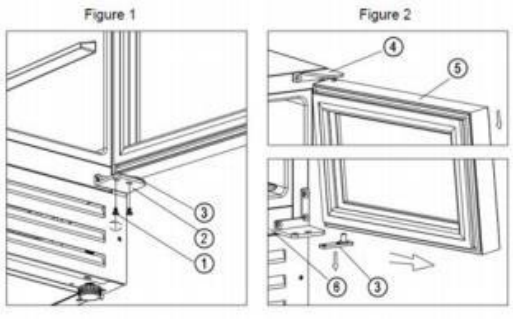

Figuras 1–2

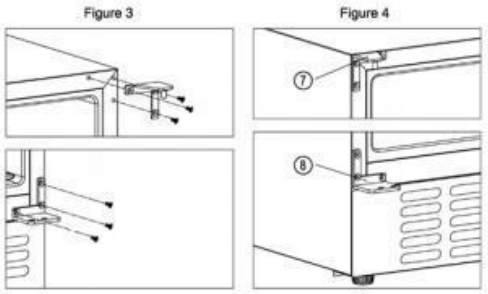

Figuras 3–4

1. Abra la puerta a 90° y sujétela con firmeza.
2. (Figura 1) Desatornille los dos tornillos (1) de la bisagra inferior derecha (2).
3. (Figura 2) Tire lentamente de la puerta (5) hacia afuera en el sentido de la flecha para liberarla de la bisagra inferior (2), y siga tirando hacia abajo hasta que se suelte de la bisagra superior derecha (4); extraiga la placa de la bisagra inferior (3) del orificio del eje de la puerta.
4. (Figura 3) Desatornille la bisagra superior derecha (4) y la bisagra inferior derecha (2) del mueble (6) y guárdelas en la bolsa de plástico por si más adelante desea volver a dejar la puerta con apertura por la izquierda.
5. (Figura 4) Coloque la bisagra superior izquierda (7) y la bisagra inferior izquierda (8) en el lado izquierdo del mueble: (7) y (8) se suministran en una bolsa de plástico aparte dentro de la caja de embalaje.
6. Gire la puerta (5) boca abajo (180°) e introduzca la placa de la bisagra inferior (3) en el orificio inferior del eje de la puerta. Encaje el orificio superior del eje de la puerta en la bisagra superior izquierda (7), coloque la placa de la bisagra inferior (3) sobre la bisagra inferior izquierda (8), sujete la puerta con firmeza y apriete la bisagra inferior izquierda y la placa. La inversión de la puerta ha finalizado.

Funcionamiento

PUESTA EN MARCHA

- Limpie el interior del aparato y compruebe que el tubo de drenaje esté correctamente conectado (consulte «Mantenimiento y limpieza»).

- Deje el aparato nivelado sobre un suelo firme y seco durante al menos 30 minutos antes de encenderlo.
- Enciéndalo. El aparato se pone en marcha y el interior se notará fresco al cabo de aproximadamente 1 hora; si no es así, compruebe la conexión eléctrica.

PANEL DE CONTROL

> **NOTA**
> Todas las teclas quedan desactivadas en modo de bloqueo: desbloquee primero el panel.

Panel de control: encendido/apagado · luz · pantalla · subir · bajar · °C/°F

- Encendido/apagado — mantenga pulsado 3 segundos para pasar al modo de espera; mantenga pulsado de nuevo 3 segundos para volver al funcionamiento normal.
- Luz — pulse para encender o apagar la luz LED interior. Esta tecla está desactivada en modo de espera.
- SUBIR — pulse para mostrar la temperatura ajustada actual; siga pulsando para subirla 1 °C por pulsación. El nuevo ajuste se guarda unos segundos después de dejar de pulsar, y la pantalla vuelve a la temperatura real del interior.
- BAJAR — igual que SUBIR, pero baja la temperatura ajustada 1 °C por pulsación.
- Bloqueo infantil (combinación) — pulse a la vez encendido/apagado y luz durante 3 segundos para bloquear, y pulse ambas a la vez durante 3 segundos para desbloquear.
- °C / °F (combinación) — pulse a la vez SUBIR y BAJAR para cambiar la pantalla entre Celsius y Fahrenheit.

NOTAS IMPORTANTES

- La temperatura ajustada de fábrica es de 12 °C; ajústela según el vino que vaya a guardar.
- La temperatura de refrigeración puede ajustarse de 5 a 20 °C.
- Si una avería activa la alarma sonora, pulse cualquier tecla del panel de control para cancelarla.

CÓDIGOS DE ERROR

Si el sensor de temperatura falla, la pantalla muestra uno de los siguientes códigos de error:

CODIGO	SIGNIFICADO
E1	Sensor de temperatura: circuito abierto
E2	Sensor de temperatura: cortocircuito

Conservación del vino

El aparato dispone de baldas independientes para que su colección madure con tranquilidad. Con sus 3 baldas de madera de haya, la capacidad de carga es de 54 botellas bordelesas estándar de 750 ml.

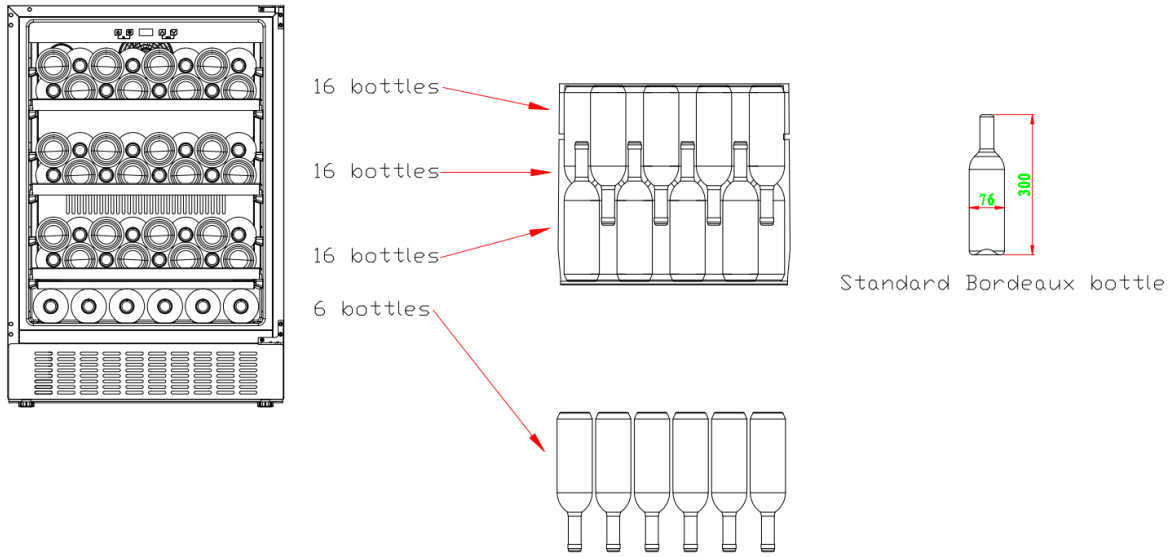

Carga de las baldas — 54 botellas en total (16 · 16 · 16 · 6)

- La capacidad varía según la forma de colocar las botellas y según los distintos tamaños de botella.
- Cada balda está diseñada para alojar una o dos capas de botellas; no se recomienda más de dos capas por balda.
- Cada balda puede extraerse parcialmente para facilitar la carga. Abra la puerta por completo antes de extraer una balda.
- Evite colocar una balda justo delante del ventilador, ya que esto bloquea el flujo de aire y reduce la eficiencia de refrigeración.
- Si la vinoteca va a permanecer vacía mucho tiempo, apáguela, límpiela con cuidado y deje la puerta abierta para ventilar.

TEMPERATURAS DE SERVICIO RECOMENDADAS

VINO	TEMPERATURA
Vino tinto	15–18 °C
Vino blanco	9–14 °C
Vino rosado	10–11 °C
Champán y vino espumoso	5–8 °C

Resolución de problemas

Puede resolver muchos problemas sencillos usted mismo. Pruebe las sugerencias siguientes antes de contactar con el servicio posventa.

PROBLEMA	POSIBLE CAUSA / SOLUCION
El aparato hace ruido	Ajuste las patas delanteras para que el aparato quede nivelado y deje un poco de espacio entre él y las paredes.
Un sonido de líquido corriendo dentro del mueble	Es normal: es el refrigerante que circula.
El aparato no arranca	Compruebe que esté correctamente conectado a la corriente y encendido. Tras un corte de corriente, el compresor se reinicia al cabo de unos 5 minutos.
El compresor funciona sin parar	Si no genera frío, contacte con el servicio posventa del distribuidor.
La puerta no cierra herméticamente	Con el uso prolongado, la junta puede endurecerse y deformarse ligeramente. Caliéntela con un secador de pelo o una toalla caliente hasta que se ablande y, a continuación, cierre la puerta.
El aparato no enfría lo suficiente	Ajuste la temperatura, mantenga el aparato lejos de la luz solar y de fuentes de calor, y no abra la puerta con demasiada frecuencia.
Olor desagradable dentro del mueble	Un ligero olor a plástico en un aparato nuevo es normal y desaparece pronto. Limpie el compartimento y ventílelo durante unas horas.
Condensación en la puerta de cristal	No abra la puerta con demasiada frecuencia ni durante demasiado tiempo, y no ajuste la temperatura demasiado baja. Una temperatura y humedad ambiente elevadas aumentan la condensación.
La luz no funciona	Compruebe primero la alimentación eléctrica. Si la luz está averiada, contacte con el servicio posventa del distribuidor.

Mantenimiento y limpieza

LIMPIEZA

- Desconecte el aparato antes de limpiarlo.
- Limpie el aparato con un paño suave o una esponja y agua.
- No utilice disolventes orgánicos, detergentes alcalinos, agua hirviendo, detergente en polvo ni líquidos ácidos.
- No enjuague ni limpie el compartimento con manguera.
- Limpie con regularidad las superficies que están en contacto con el sistema de drenaje.

- Los limpiadores abrasivos, los disolventes orgánicos, los cepillos y el agua hirviendo dañarán la superficie de la vinoteca.

CORTE DE CORRIENTE

La mayoría de los cortes de corriente se resuelven rápidamente. Para proteger su vino durante un corte de corriente, mantenga la puerta cerrada el máximo tiempo posible. Durante cortes de corriente muy prolongados, tome medidas adicionales para proteger su vino.

FUERA DE SERVICIO DURANTE MUCHO TIEMPO

- Retire todas las botellas, apague el aparato, descongélelo, límpielo y séquelo, y deje la puerta abierta para evitar el moho.
- Tras un corte de corriente o una desconexión, espere al menos cinco minutos antes de reiniciar.

TRASLADAR EL APARATO

- Apague la alimentación y desenchufe el aparato.
- Retire todas las botellas.
- No incline el aparato más de 45° al moverlo.

Parámetros técnicos

PARAMETRO	CC145SB-SE
Tensión / frecuencia	220–240 V~ / 50 Hz
Refrigerante / carga	R600a / 35 g
Volumen útil	135 L
Capacidad	54 botellas
Peso neto	40,5 kg
Dimensiones (An×Pr×Al)	595×570×865 mm
Dimensiones de embalaje (An×Pr×Al)	660×625×925 mm

El peso neto incluye las baldas, y las dimensiones del aparato se miden sin la manija de la puerta. La capacidad se basa en botellas bordelesas estándar de 750 ml y varía según el tamaño y la disposición de las botellas. El fabricante se reserva el derecho de modificar estos parámetros sin previo aviso; consulte la placa de características de su aparato.